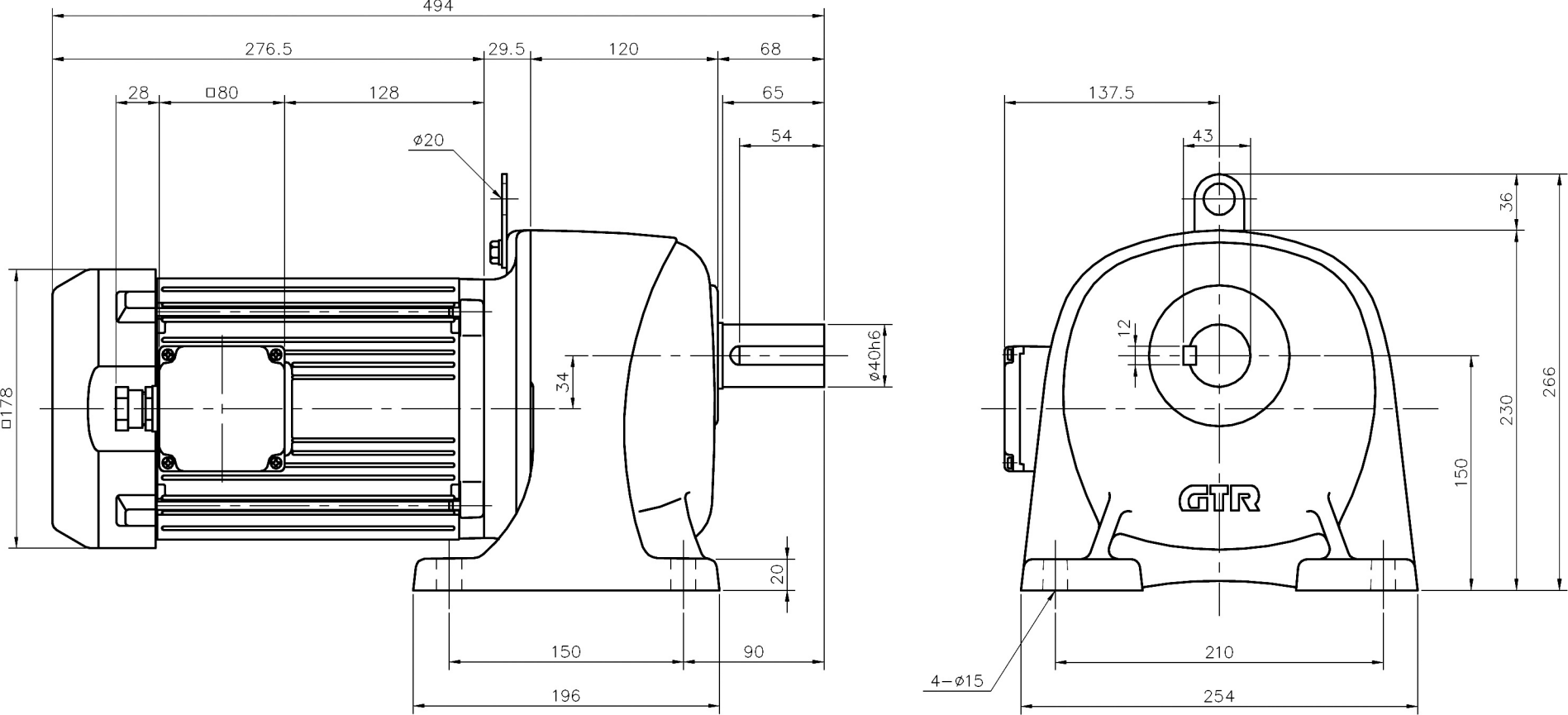
494
276.5
29.5
120
68
28
□80
128
65
54
ø20
□178
34
ø40h6
20
150
90
196
137.5
43
36
12
266
230
150
GTR
210
4−ø15
254