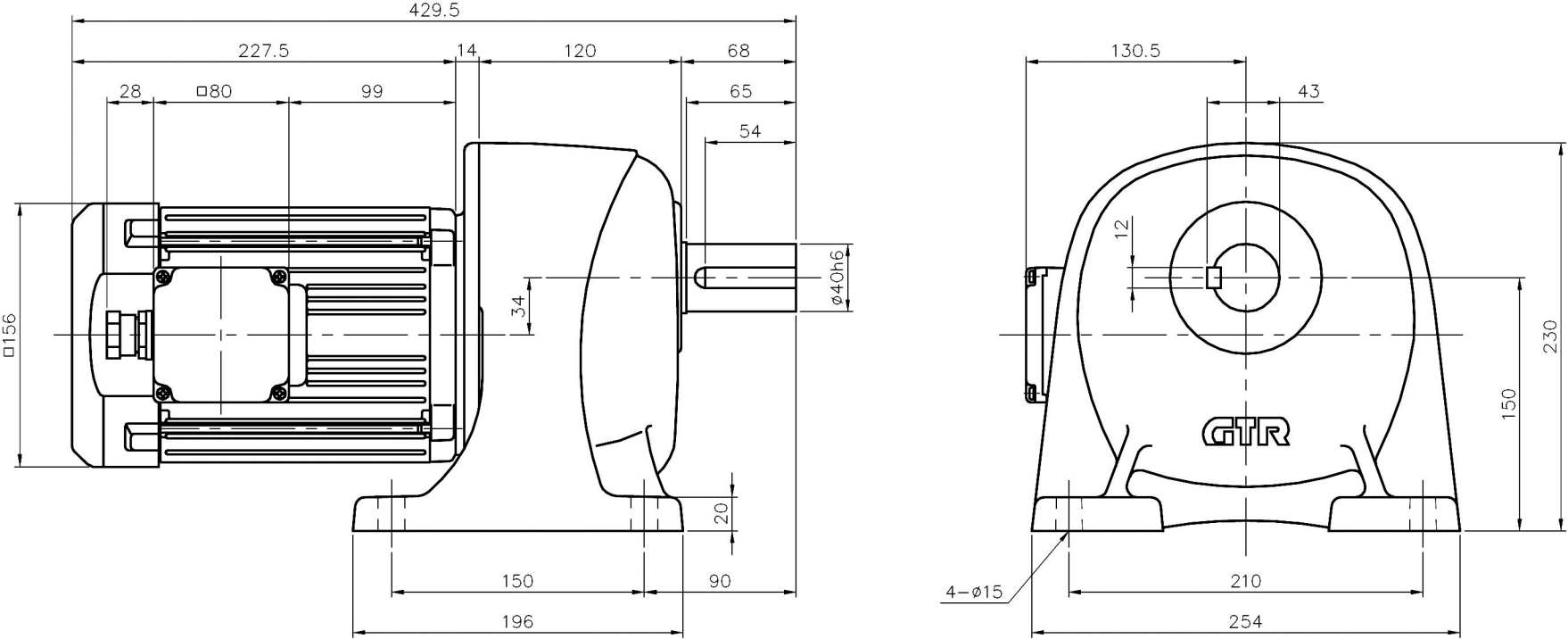
429.5
227.5
14
120
68
28
□80
99
65
54
□156
34
ø40h6
20
150
90
196
130.5
43
12
230
150
GTR
4−ø15
210
254