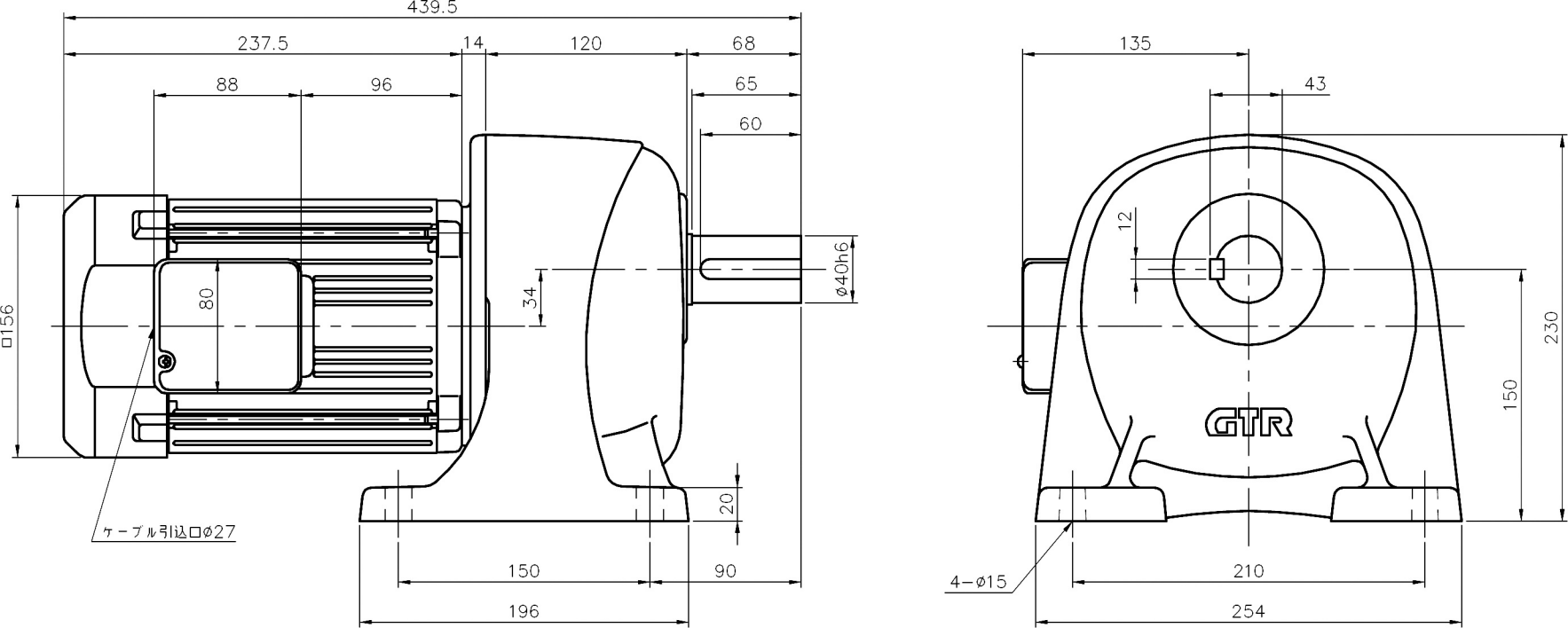
439.5
237.5
14
120
68
88
96
65
60
□156
80
34
ø40h6
20
ケーブル引込口ø27
150
90
196
135
43
12
230
150
GTR
4−ø15
210
254