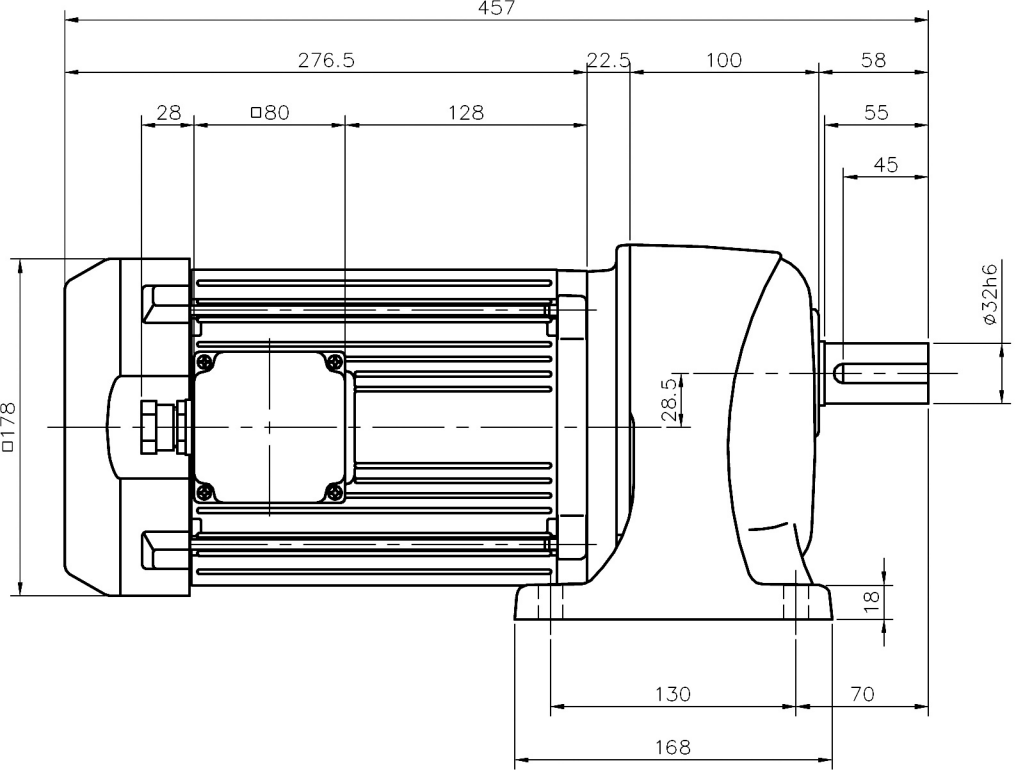
457
276.5
22.5
100
58
28
□80
128
55
45
ø32h6
□178
28.5
18
130
70
168

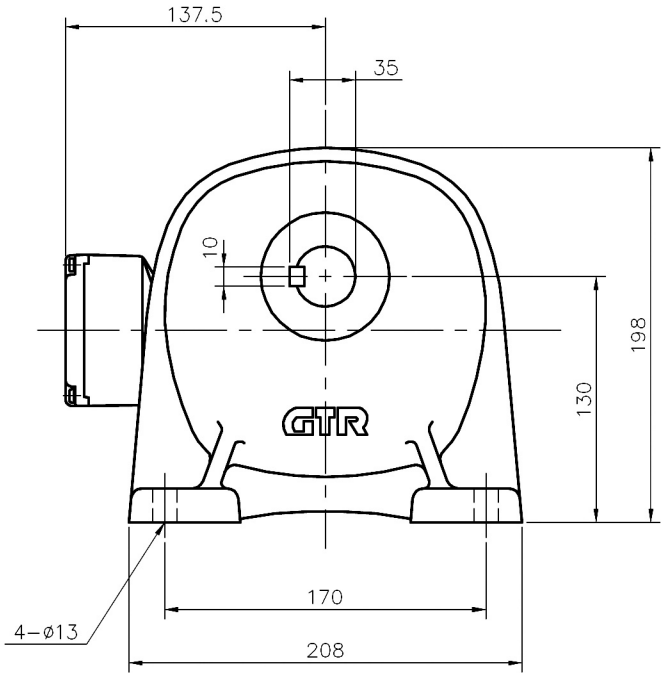
137.5
35
10
198
130
GTR
170
4−ø13
208