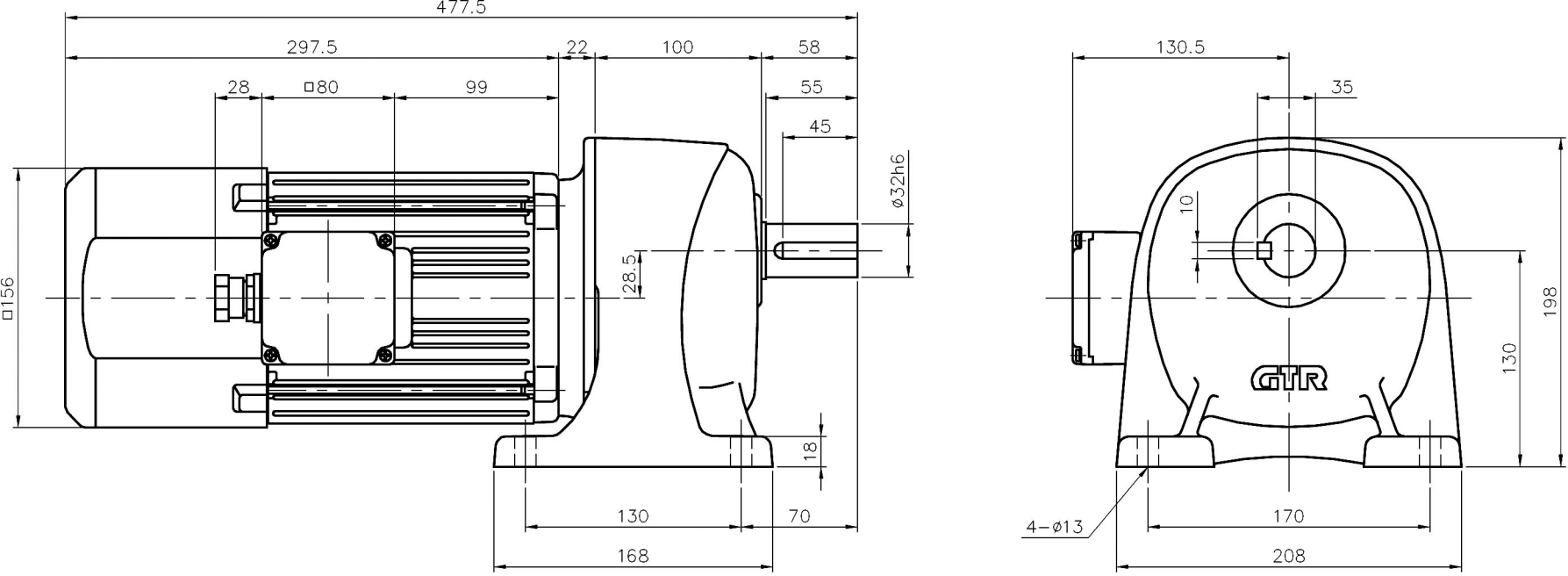
477.5
297.5
22
100
58
28
□80
99
55
45
ø32h6
□156
28.5
18
130
70
168
130.5
35
10
198
130
GTR
4−ø13
170
208