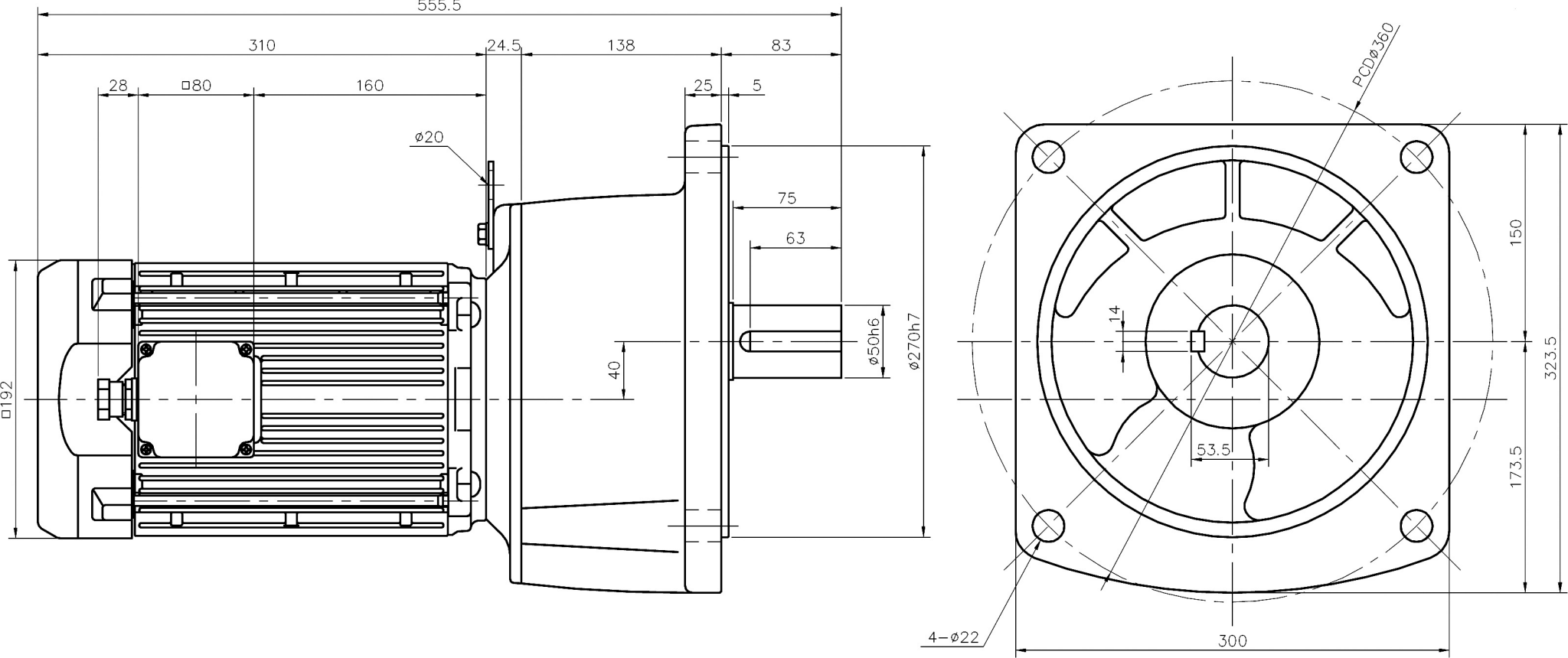
555.5
310
24.5
138
83
28
□80
160
25
5
ø20
75
63
□192
40
ø50h6
ø270h7
PCDø360
14
53.5
150
323.5
173.5
4−ø22
300