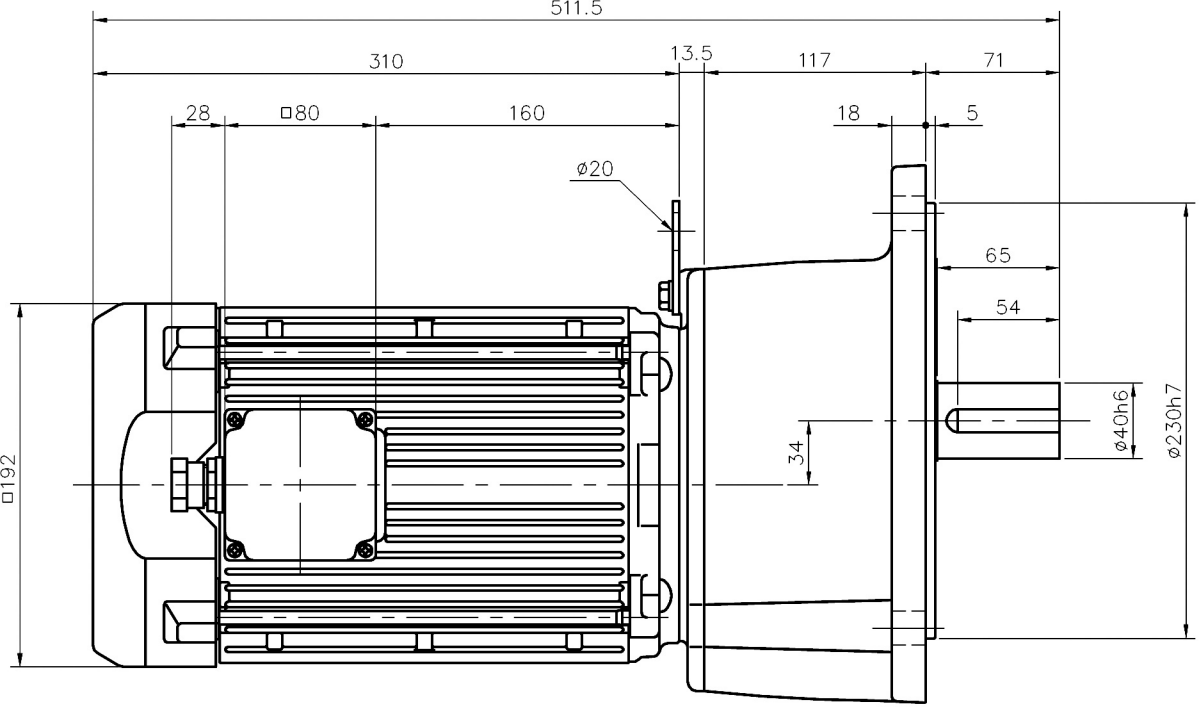
511.5
310
13.5
117
71
28
□80
160
18
5
ø20
65
54
□192
34
ø40h6
ø230h7

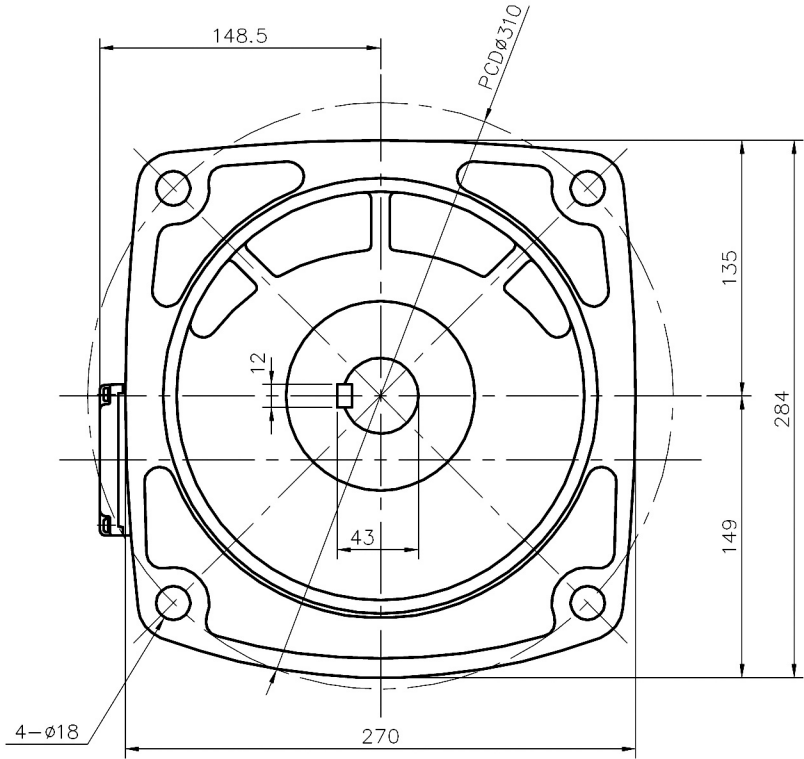
148.5
PCDø310
135
284
12
43
149
4−ø18
270