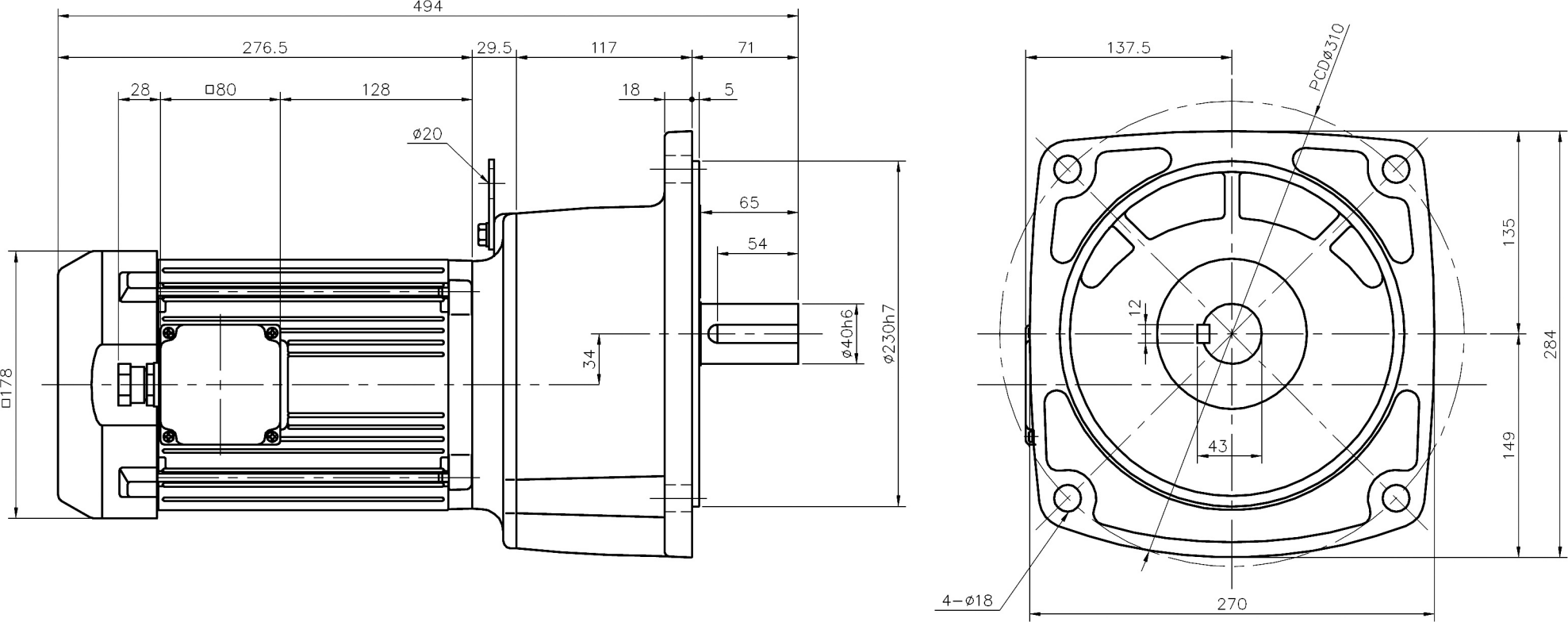
494
276.5
29.5
117
71
28
□80
128
18
5
ø20
65
54
□178
34
ø40h6
ø230h7
137.5
PCDø310
135
284
12
43
149
4−ø18
270