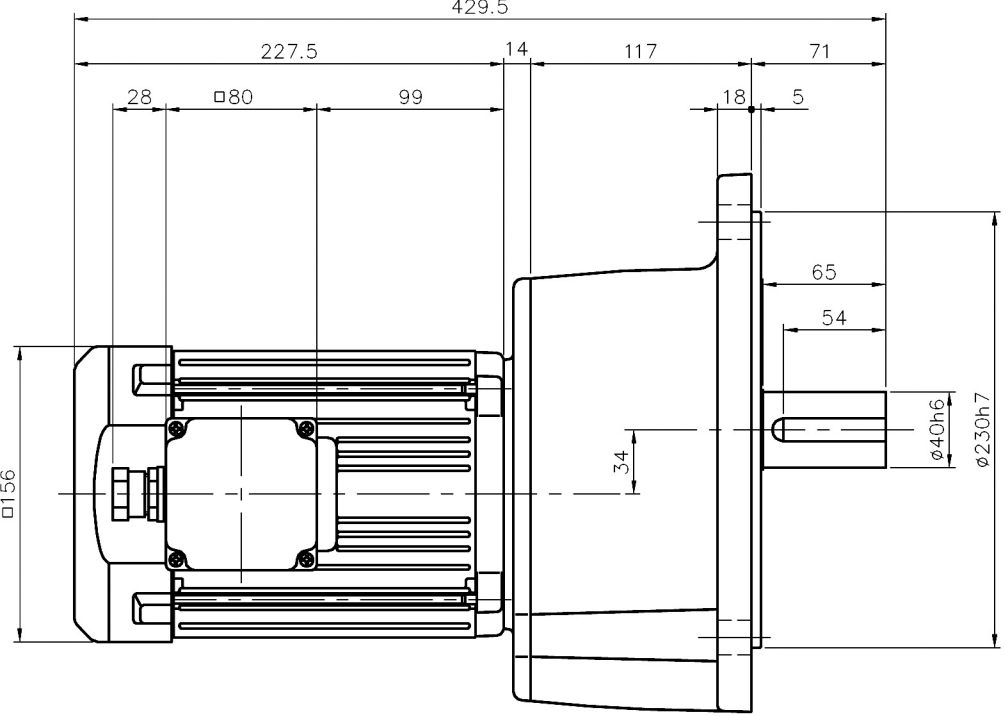
429.5
227.5
14
117
71
28
□80
99
18
5
65
54
34
□156
ø40h6
ø230h7

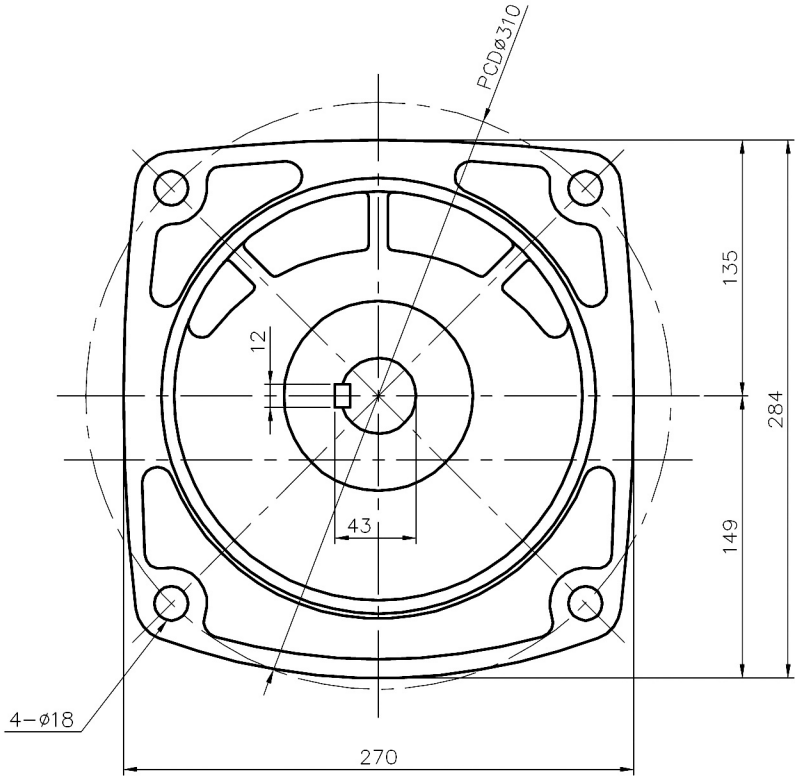
PCDø310
135
284
12
43
149
4−ø18
270