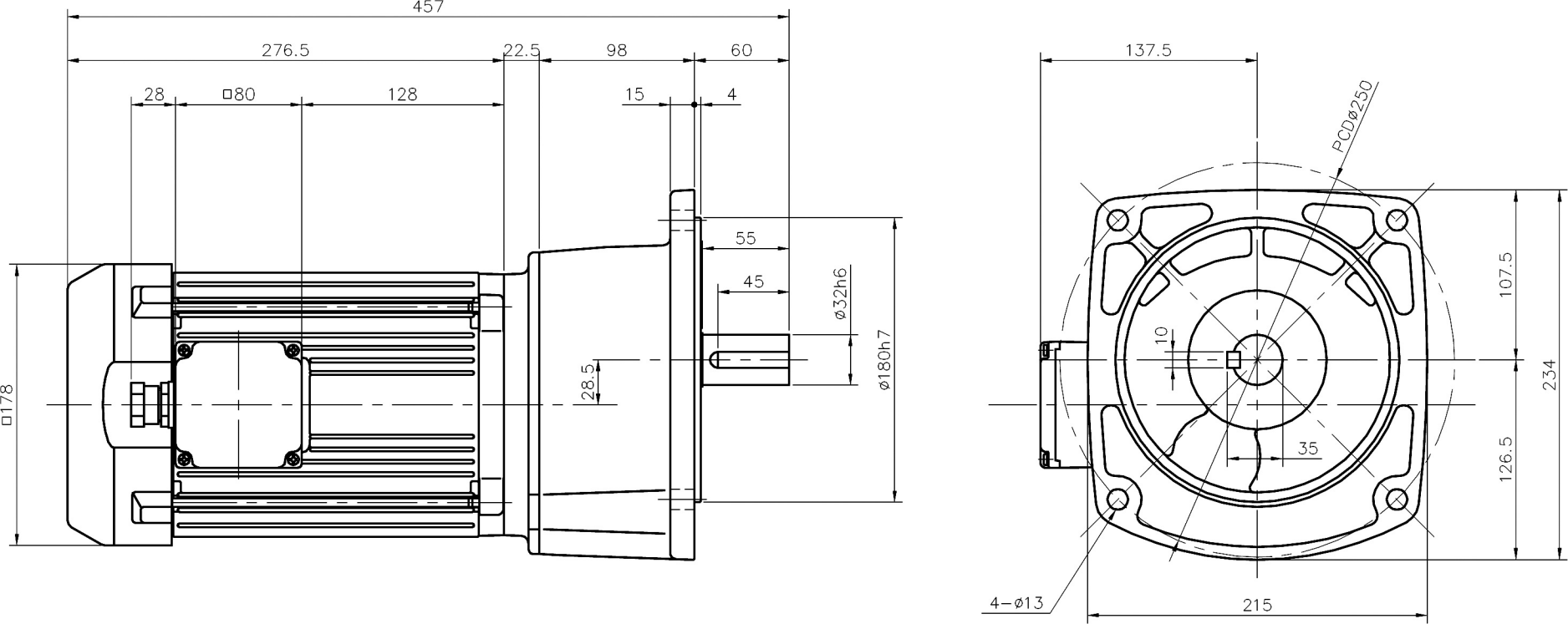
457
276.5
22.5
98
60
28
□80
128
15
4
55
45
ø32h6
ø180h7
28.5
□178
137.5
PCDø250
107.5
234
126.5
10
35
4−ø13
215