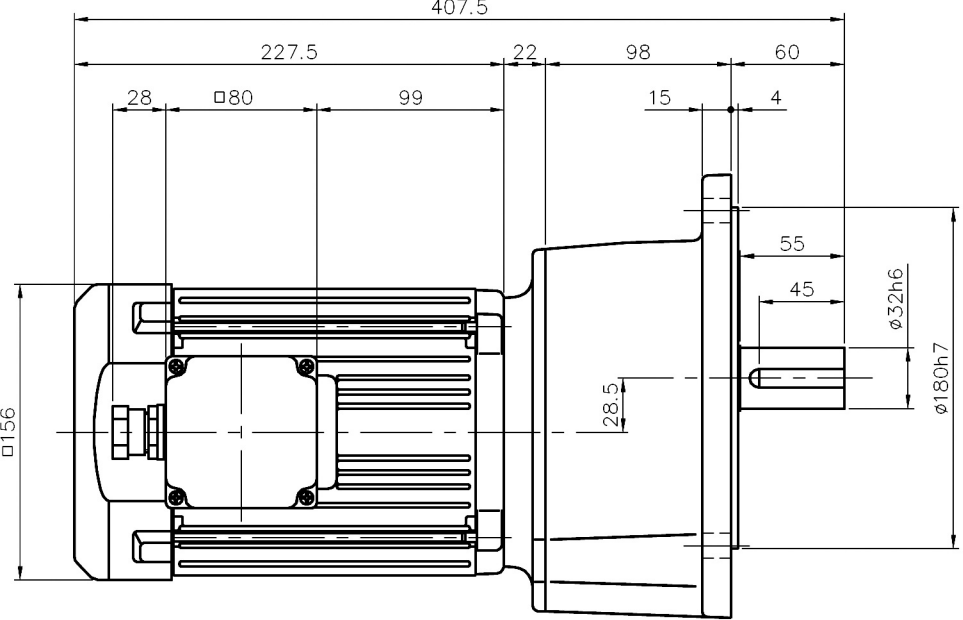
407.5
227.5
22
98
60
28
□80
99
15
4
55
45
ø32h6
ø180h7
28.5
□156

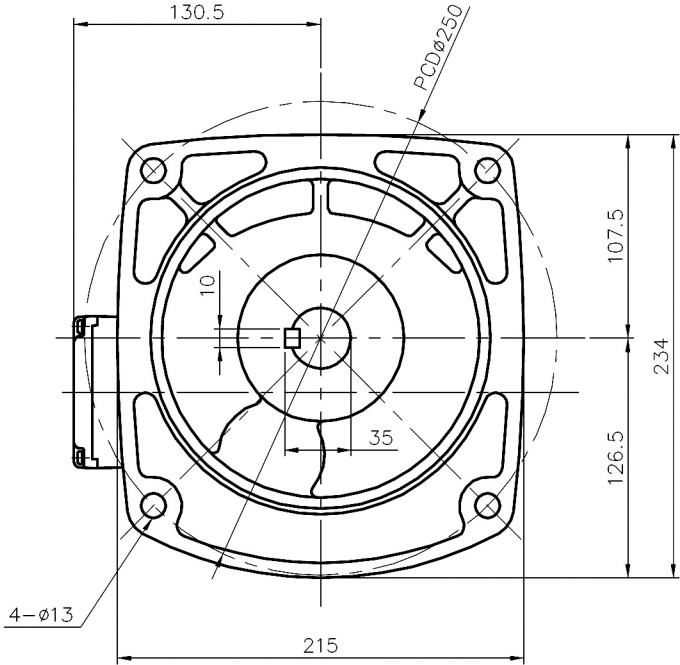
130.5
PCDø250
107.5
234
126.5
10
35
4−ø13
215