符号	日　付	変　更　内　容
△		
△		
△		

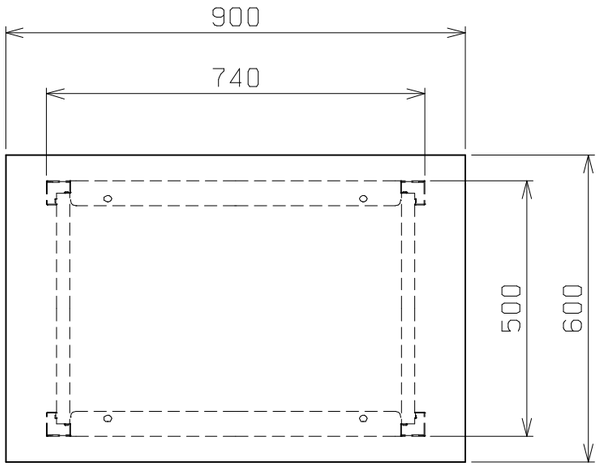

天板種類・部材材質と品番の関係

1．天板種類	2・3・5材質	品　番
ステンレス天板（SUS430）	SUS430	SUT4-096LCN
ステンレス天板（SUS304）	SUS304	SUT3-096LCN
ステンレス天板（R付・SUS430）	SUS430	SUT4-096RC
ステンレス天板（R付・SUS304）	SUS304	SUT3-096RC
ｽﾃﾝﾚｽｶﾌﾞｾ天板（SUS430・芯材ﾊﾆｶﾑ）	SUS430	SUT4-096HCLC

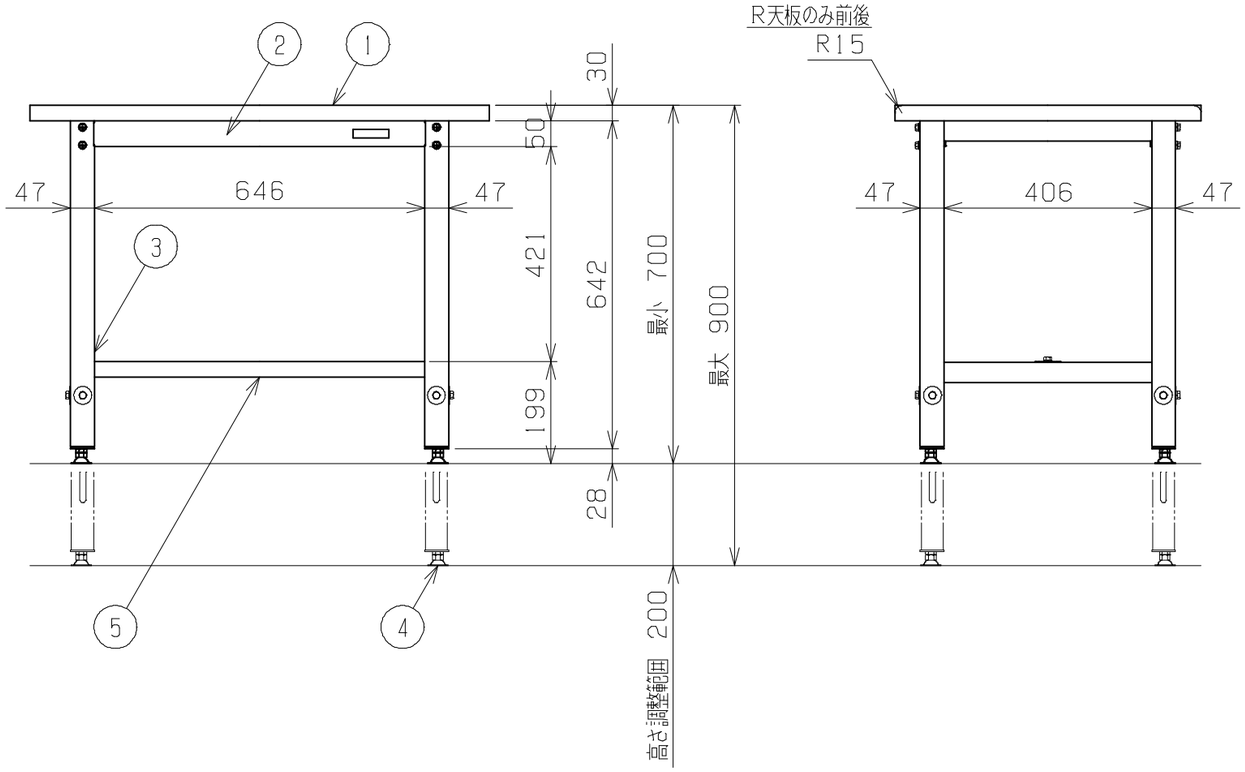

全体均等耐荷重：150kg
高さはH700～900の範囲で任意の位置に調整可能

品番	部品名	1台分数量	材質	備考
5	カンヌキ	1	SUS304/SUS430	№4　t1.2
4	アジャスター	4	SUS304	
3	脚フレーム	RL各1	SUS304/SUS430	スライド機構付
2	天受フレーム	2	SUS304/SUS430	№4　t1.2
1	天板	1	品番により異なる（上記参照）	

作成	H29.3.23	3角法	名称	ステンレス高さ調整作業台
承認	設計	製図	尺度	SUTタイプ
		上田	1：12	W900×D600×H700～900
				外観図

株式会社サカエ　図番　葉番