符号	日　付	変　更　内　容
△		
△		
△		

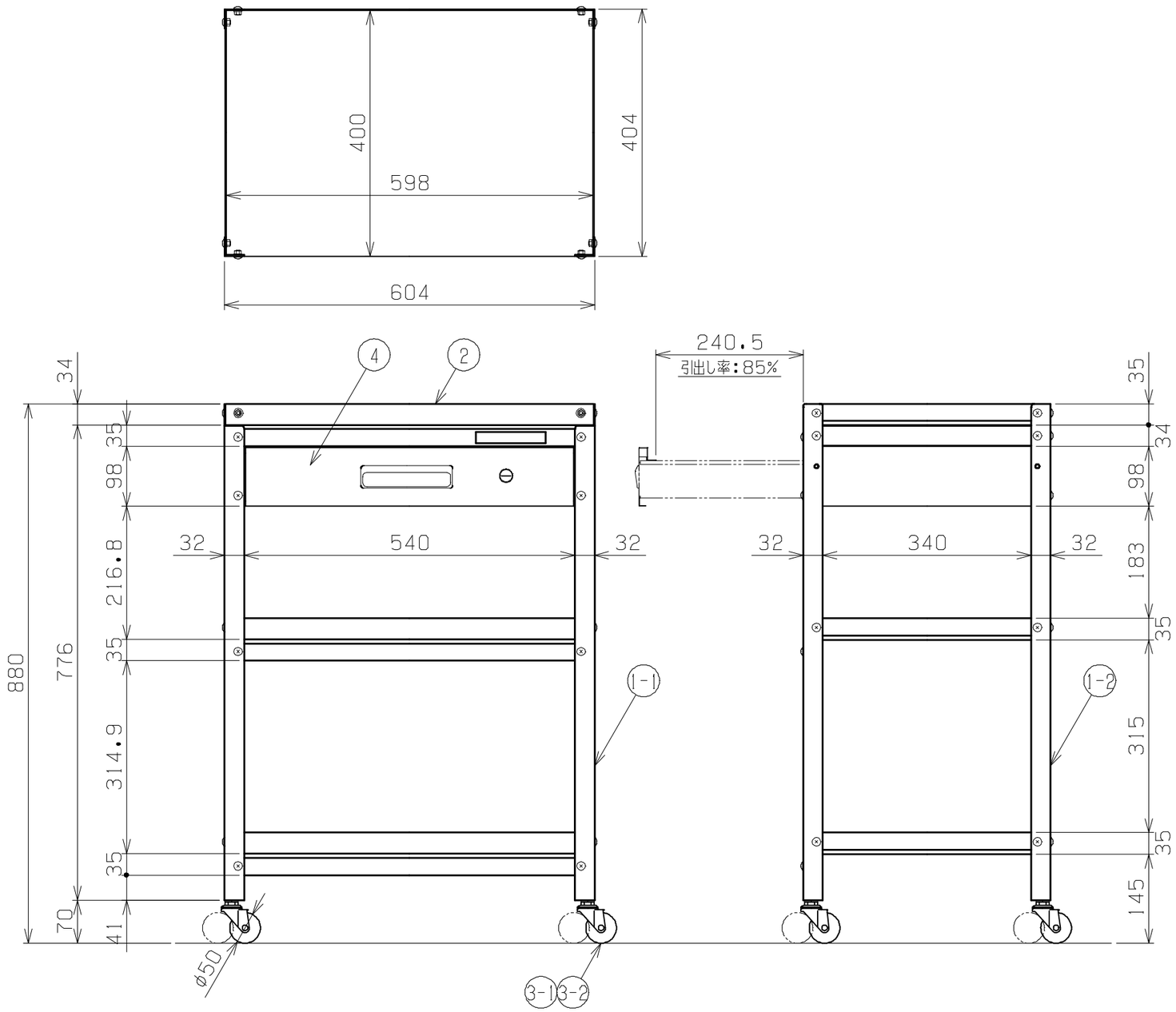

塗装色と品番の関係

塗　装　色	品　番
サカエグリーン	SPY-20C
サカエホワイトアイボリー	SPY-20CI

全体均等耐荷重　：100kg
引出し均等耐荷重：　20kg
棚板前面開放型（背・側面はコボレ止め）

品番	部品名	1台分数量	材質	備考
4	引出し	1		
3-2	自在キャスター	2		SR-50NTP
3-1	自在キャスター（S付）	2		SR-50NTP(S-1)
2	棚板	3	SPCC-SD	t0.7
1-2	支柱（後）	RL各1	SPHC-P	t1.6
1-1	支柱（前）	RL各1	SPHC-P	t1.6

作成	H29.3.10	3角法	名称	スペシャルワゴン　引出し付
承認	設計	製図	尺度	W600×D400×H880
		上田	1：8	SPY-20C
				外観図

株式会社サカエ　図番　葉番