符号	日　付	変　更　内　容
△		
△		
△		

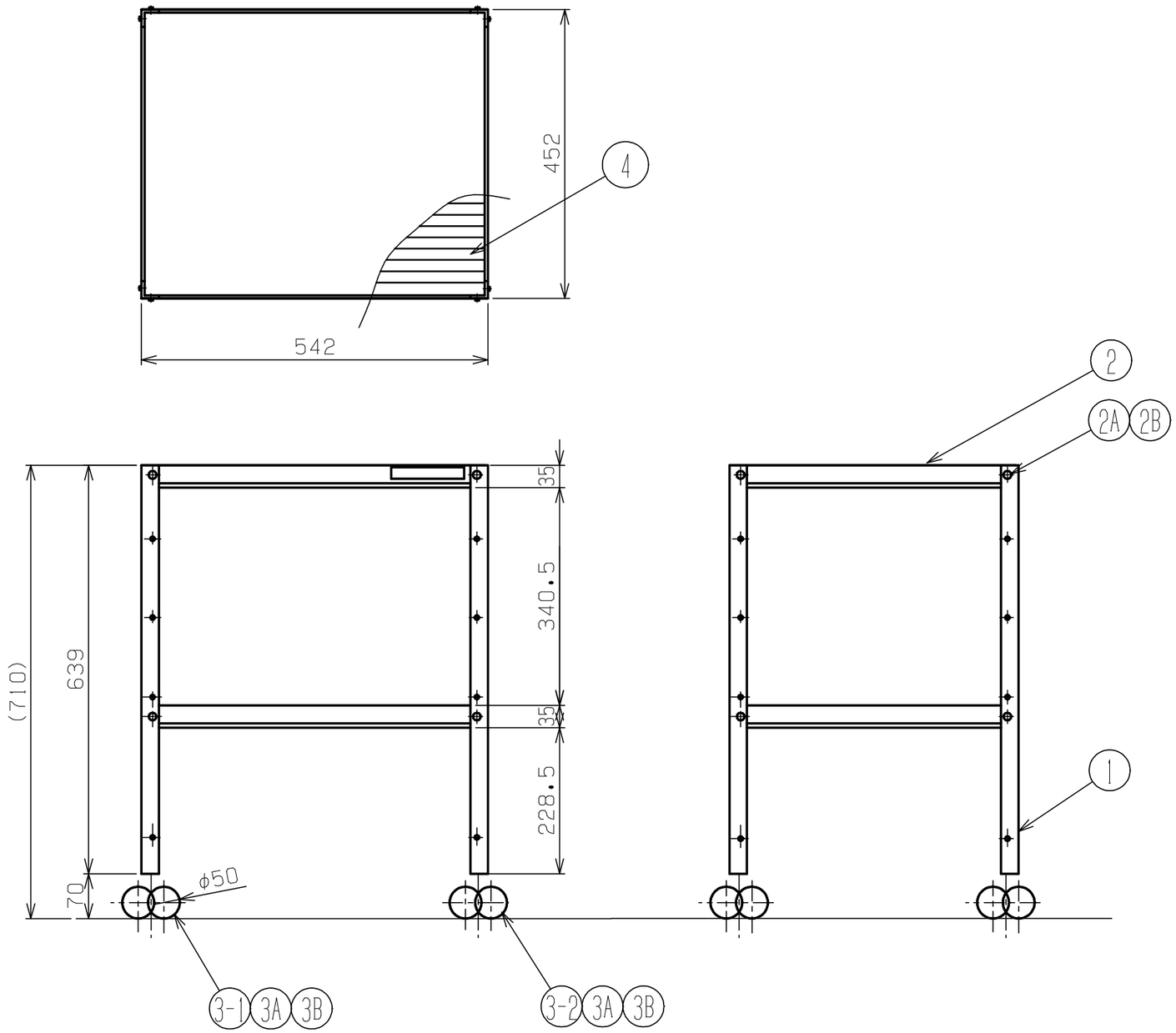

品　番
サカエホワイトアイボリー塗装
SPF-02I

均等耐荷重：50kg

品番	部品名	1台分数量	材質	備考
4	B山マット	1		
3B	六角ナット	4	(市)M12XP1.75	
3A	バネ座金	4	(市)M12	
3-2	自在キャスター(S無)	2	(市)ナンシンSR-50NTP	M12XP1.75
3-1	自在キャスター(S付)	2	(市)ナンシンSR-50NTP(S-1)	M12XP1.75
2B	セレイト付フランジナット	16	(市)M6	
2A	トラス小ネジ	16	(市)M6X10L	
2	棚板	2	SPCC-SD	0.7t
1	支柱	4	SPHC-P	1.6t

作成	2010.03.23	3角法	名称	スペシャルワゴン SPF-02I
承認	設計	製図	尺度	
		箕谷	1:8	外観図

株式会社サカエ　図番　葉番