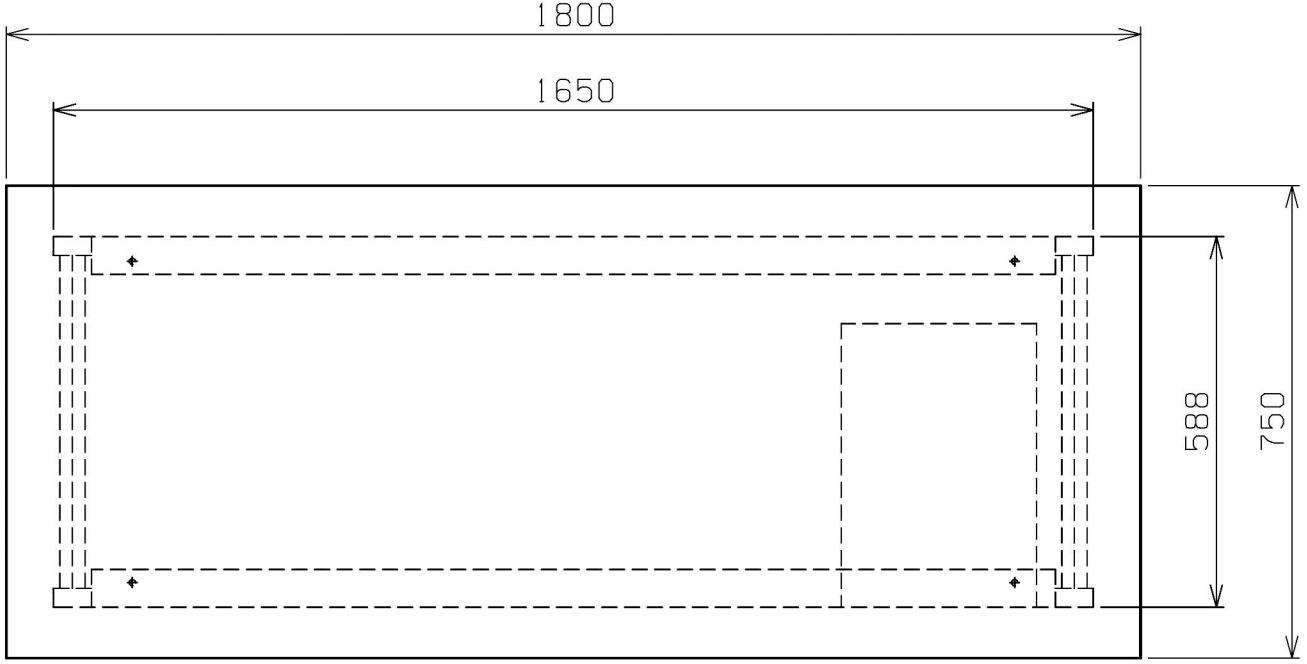
1800
1650
588
750

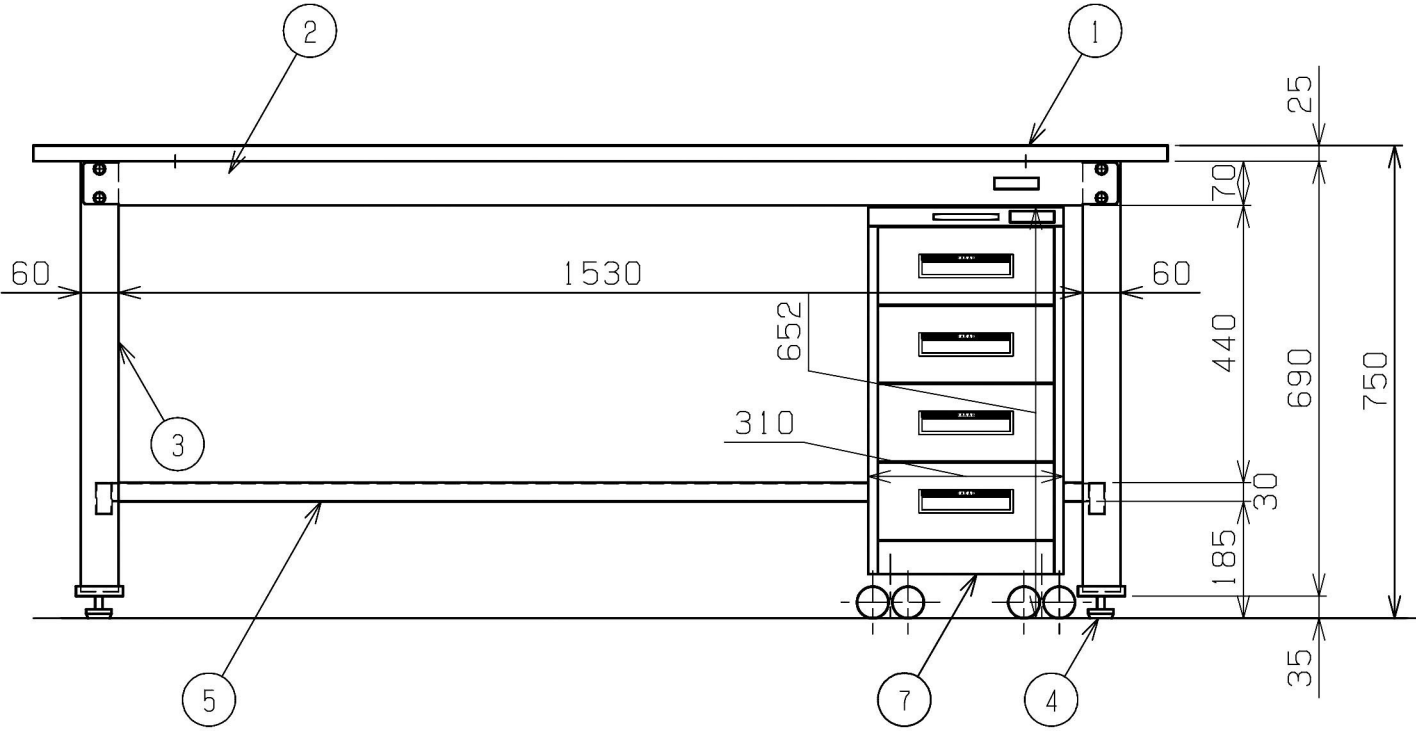
2
1
25
70
60
1530
60
652
440
690
750
310
3
30
185
35
5
7
4

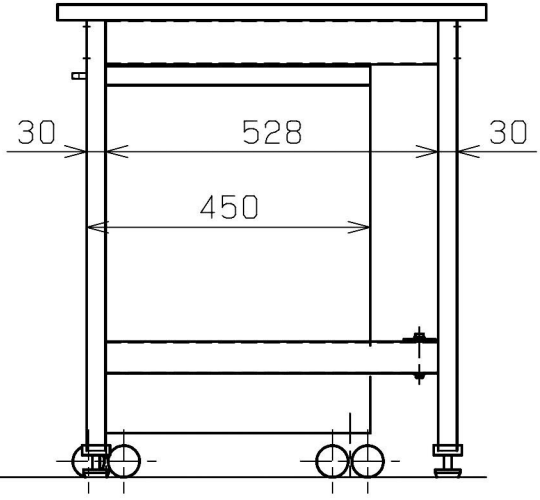
30
528
30
450