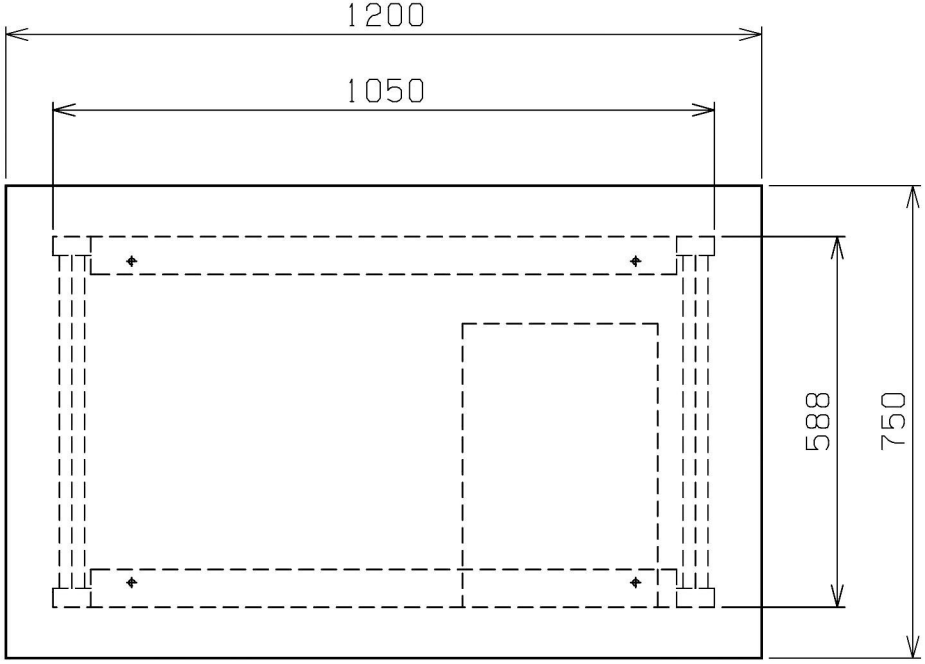
1200
1050
588
750

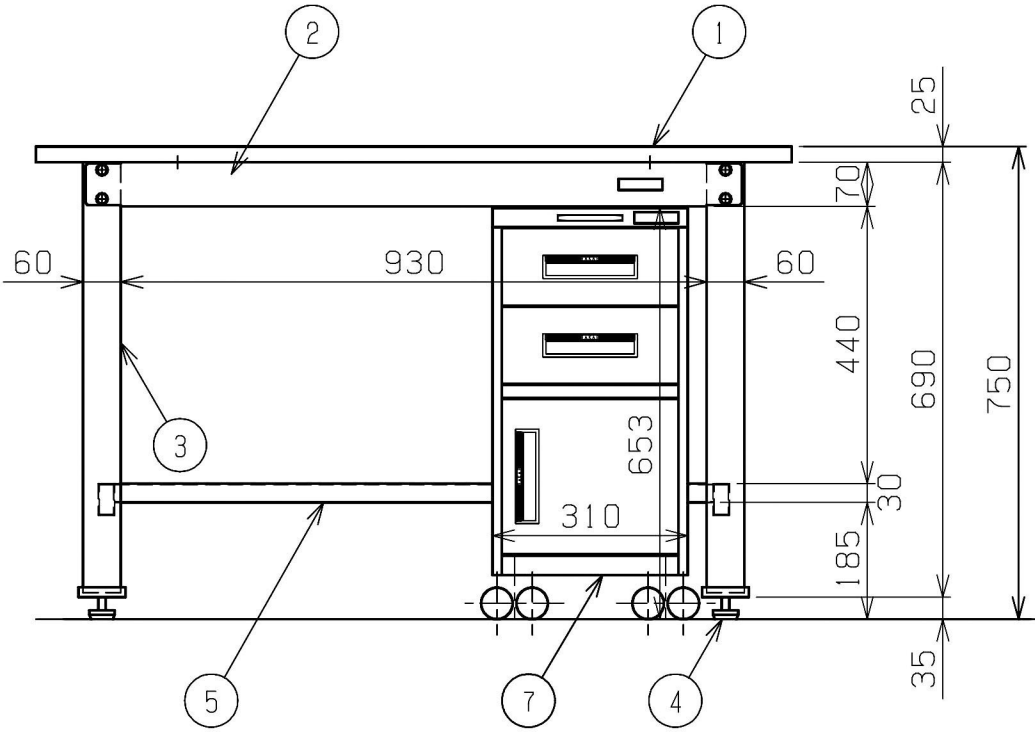
2
1
25
70
60
930
60
440
690
750
653
3
30
310
185
35
5
7
4

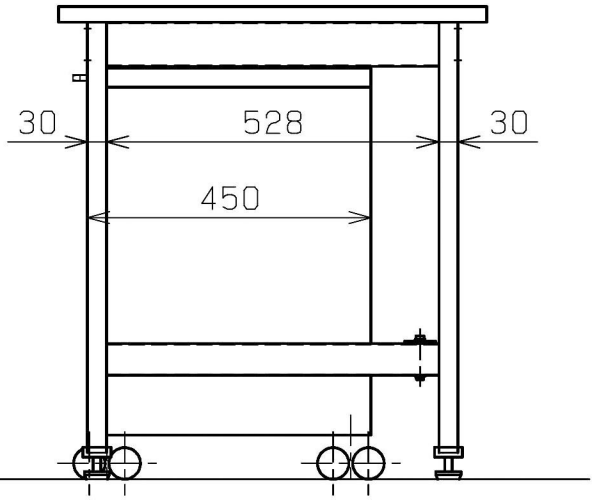
30
528
30
450