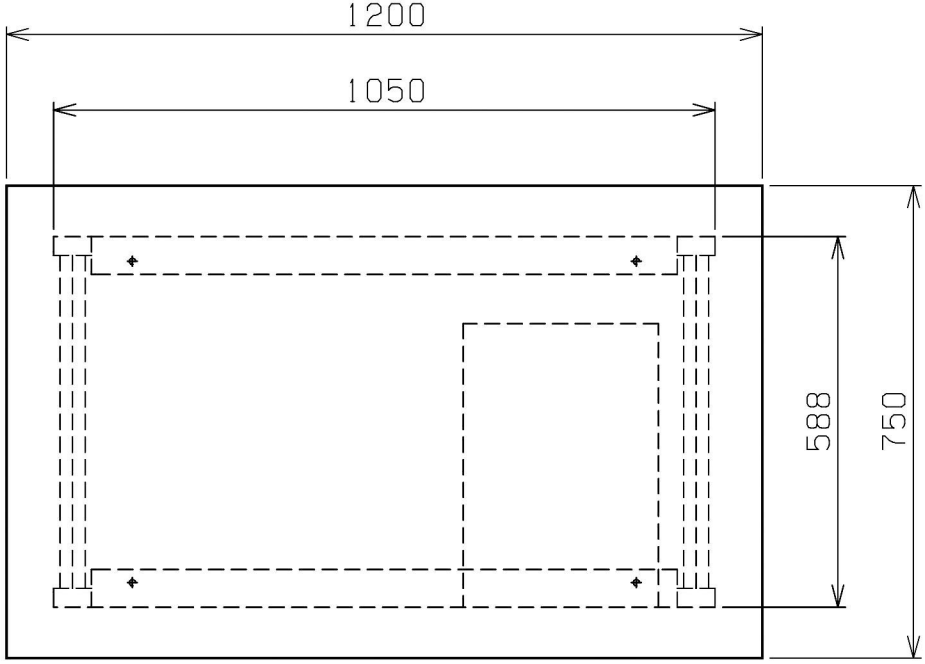
1200
1050
588
750

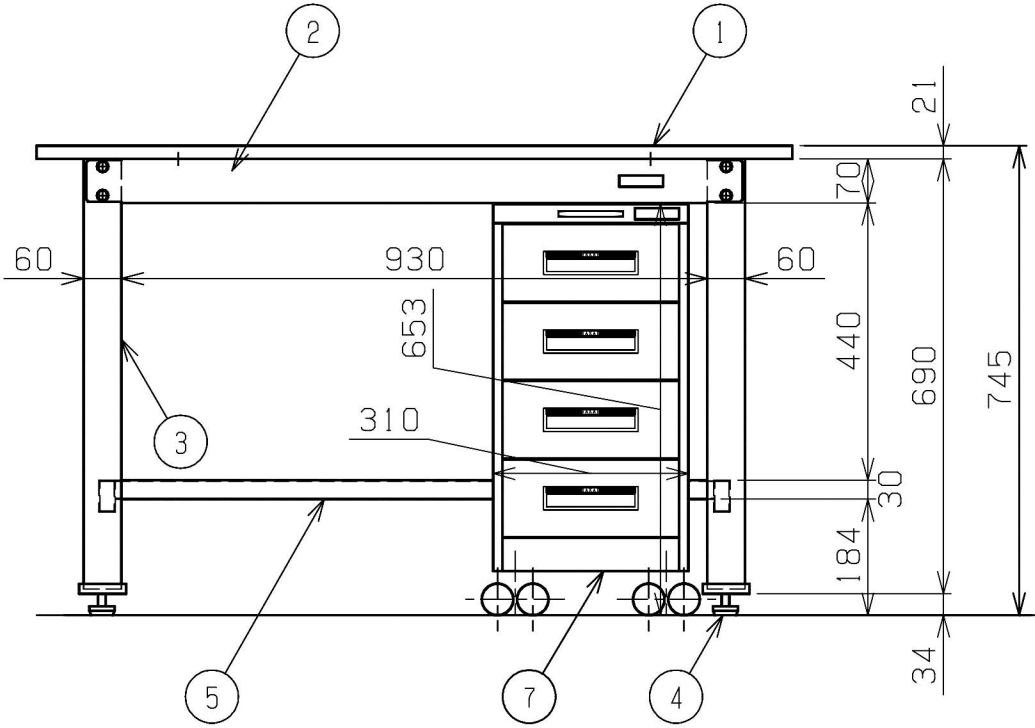
2
1
21
70
60
930
60
653
440
690
745
310
3
30
184
34
5
7
4

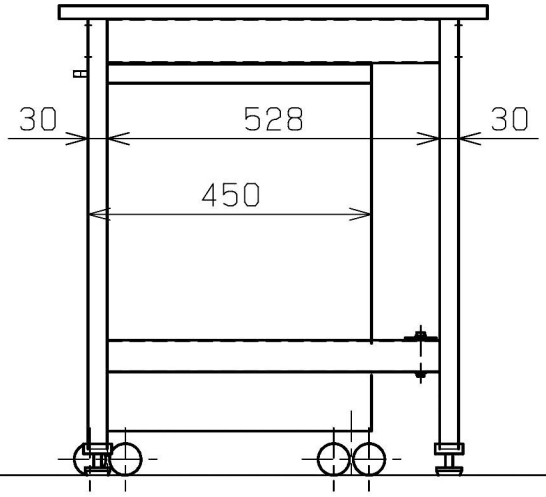
30
528
30
450