符号	日　付	変　更　内　容
△		
△		
△		

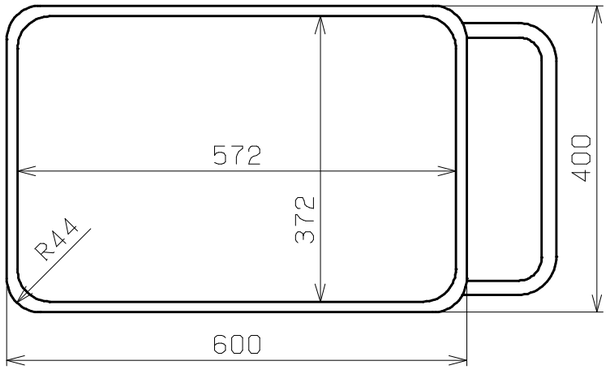

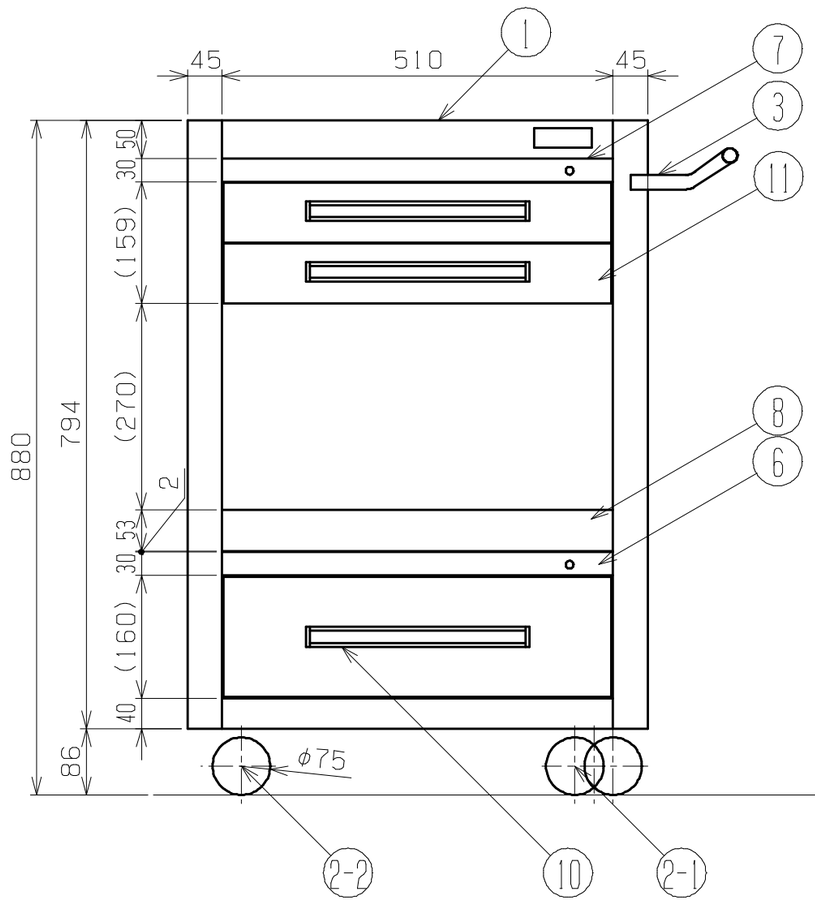

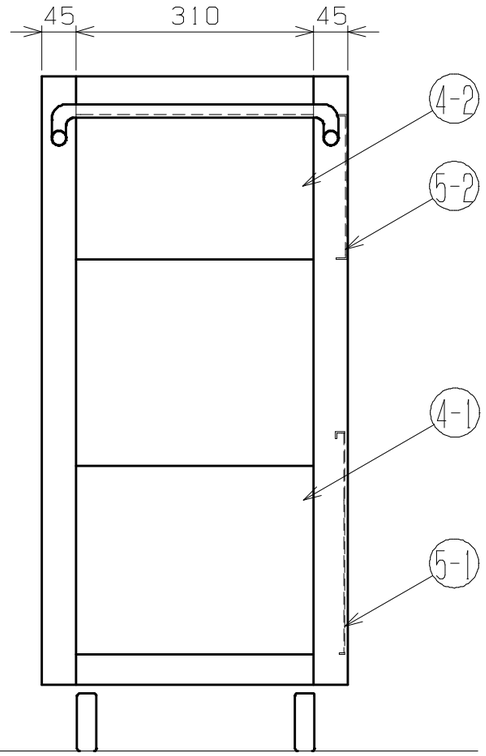

品　番	部　品　名	1台分数量	材　質	備　考
11	浅引き出し	2		9等分仕切付
10	深引き出し	1		
9	欠番			
8	固定棚	1		
7	上カマチ	1		
6	中カマチ	1		
5-2	背板	1		
5-1	背板	1		
4-2	側板	2		
4-1	側板	2		
3	取手	1		
2-2	固定キャスター	2	ﾅﾝｼﾝSKC-75EM	
2-1	自在キャスター	2	ﾅﾝｼﾝSTC-75EM(S-1)	
1	本体	1		

	品　番
	サカエグリーン塗装
天板皿型	A－18A
天板フラット型	A－38AN

均等耐荷重：200kg

作成	2017.3.17	3角法	名称	エースワゴン A－18A・A－38AN
承認	設計	製図	尺度	
		上田	1：8	外観図

株式会社サカエ　図番　葉番