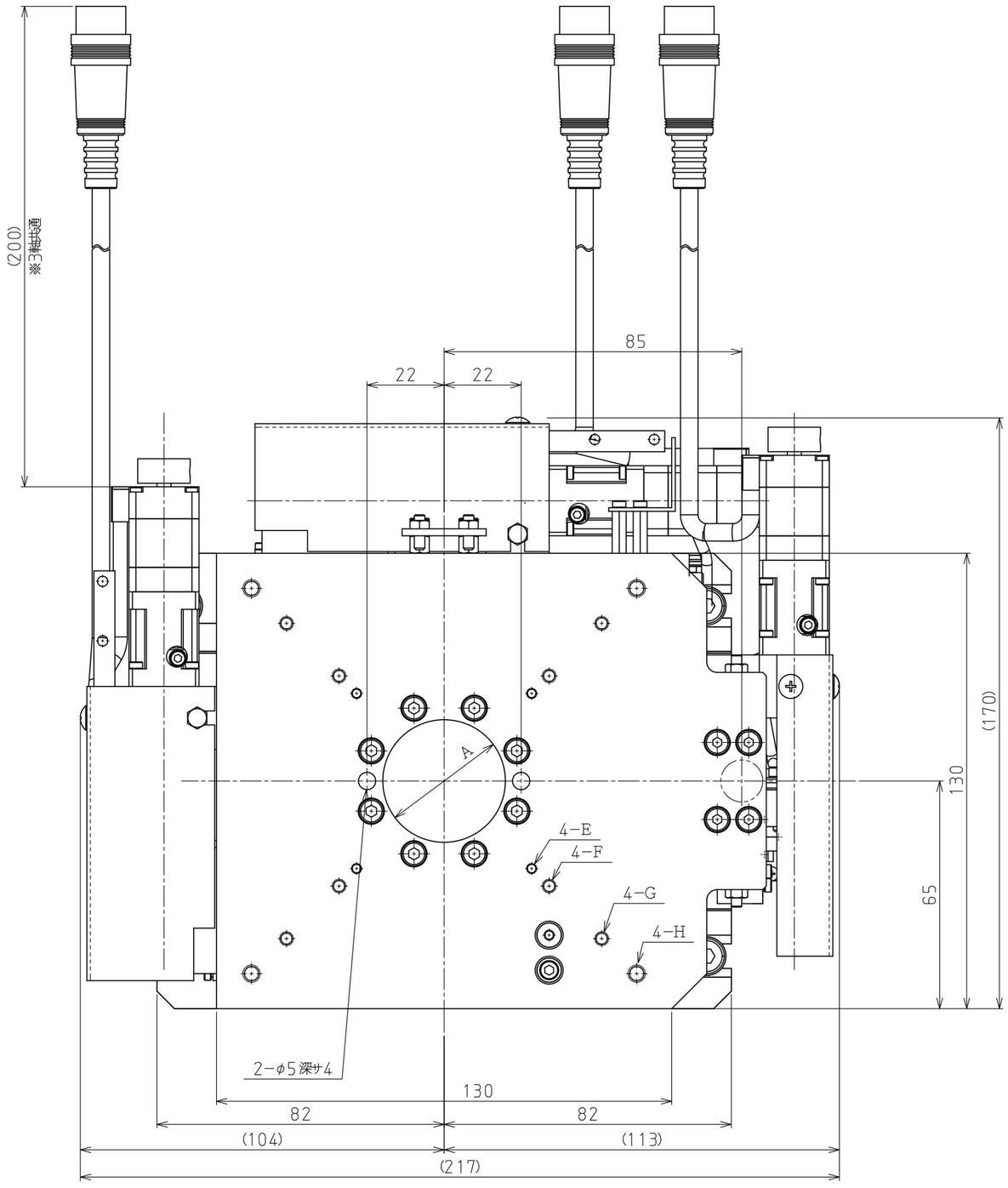
(200)
※配線中寸法
85
22
22
(170)
130
65
A
4−E
4−F
4−G
4−H
2−φ5 深サ4
130
82
82
(104)
(113)
(217)

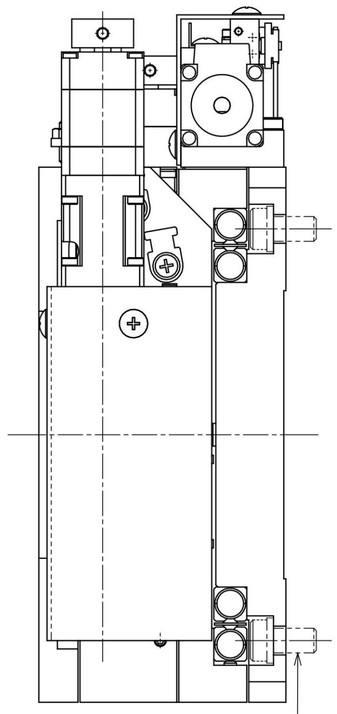

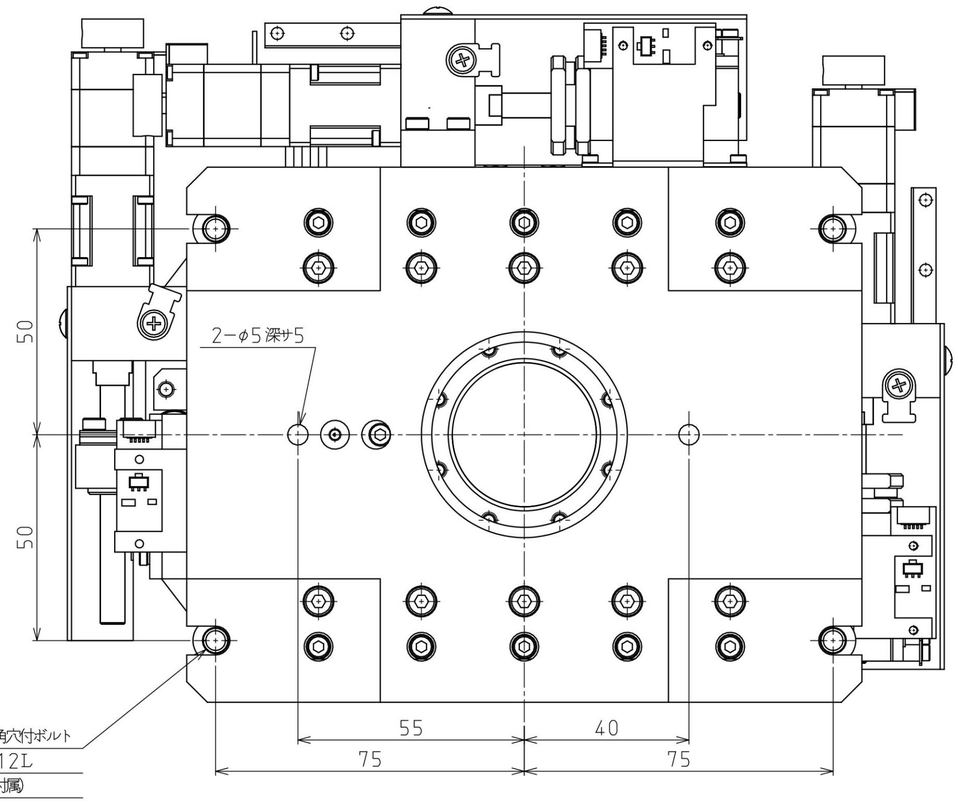
50
50
2−φ5 深サ5
低頭六角穴付ボルト
M6×12L
(4本付属)
55
40
75
75

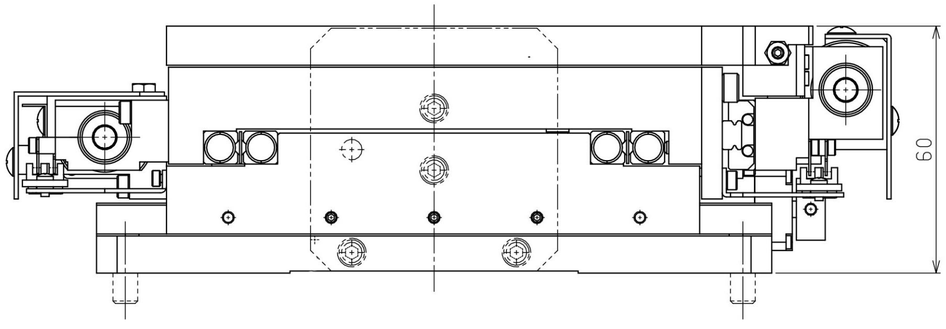
60