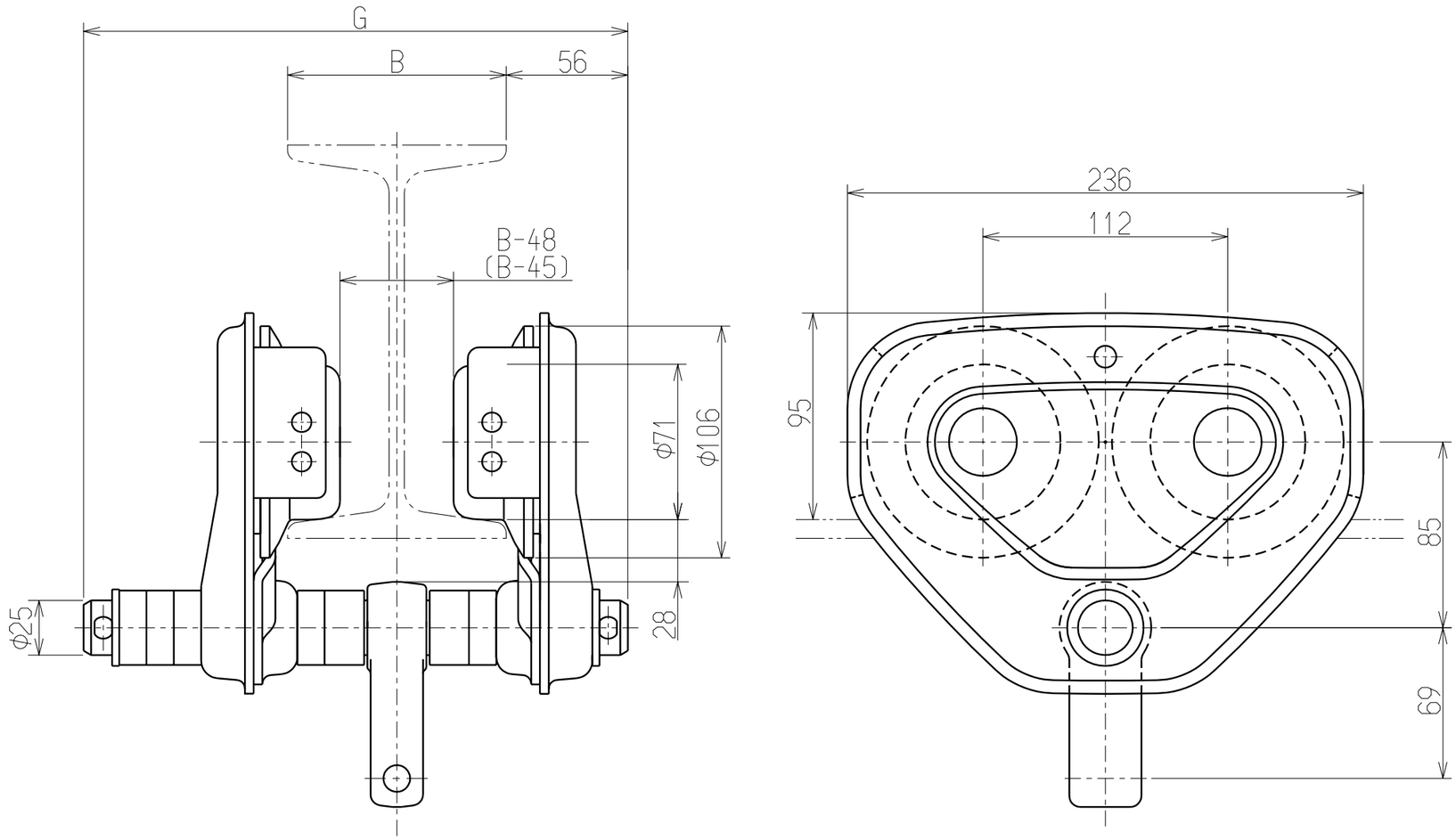

諸　元　表			
種　類 (呼　び)	1 T		
定　格　荷　重	1 t		
最　小　回　転　半　径	1300 mm	1350 mm	1400 mm
適用レール巾：B	75,100,125mm	150,175,200mm	250,300 mm
トロリ最大巾：G	249 mm	324 mm	424 mm
質　量	8.0 kg	8.3 kg	8.7 kg

ER,EF用

トロリはIビーム及びHビームのいずれでも使用可

(　)内はHビームの時

承　認	検　図	設　計	製　図
斎藤 SAITO 08.2.1	小澤 OZAWA 08.2.1	内藤 NAITO 08.2.1	――

株式会社 キトー

名称　1 T TS形 プレントロリ

形式	TSP010	尺度	1/2.5
図番	T7PB010-11100	出図	

三角法 単位：mm