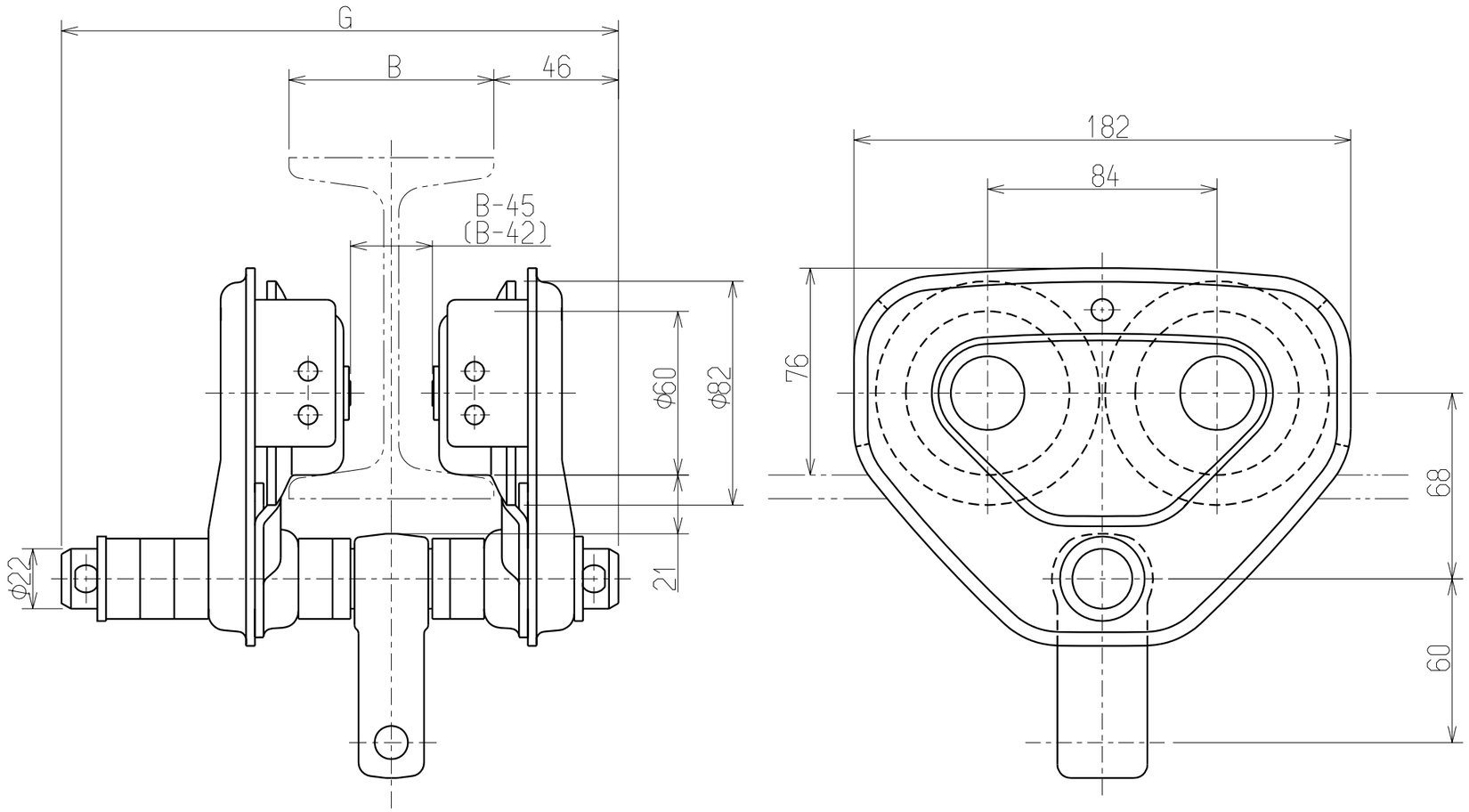

諸　元　表			
種　類 (呼　び)	1/2 T		
定　格　荷　重	500 kg		
最　小　回　転　半　径	1100 mm	1150 mm	1200 mm
適用レール巾：B	50,75,100mm	125,150,175,200 mm	250,300 mm
トロリ最大巾：G	204 mm	304 mm	404 mm
質　量	4.5 kg	4.8 kg	5.1 kg

ER,EF用

トロリはIビーム及びHビームのいずれでも使用可

適用レール巾50mmは直線走行の場合のみ使用可

(　)内はHビームの時

適用 ; TSP001(125kg) , TSP002(150kg) , TSP003(250kg)
TSP004(490kg) , TSP005(500kg)

承　認	検　図	設　計	製　図
斎藤 SAITO 08.2.1	小澤 OZAWA 08.2.1	内藤 NAITO 08.2.1	―

株式会社 キトー

名称　1/2 T TS形 プレントロリ

形式	TSP005	尺度	1/2
図番	T7PB005-11100	出図	

三角法 単位：mm