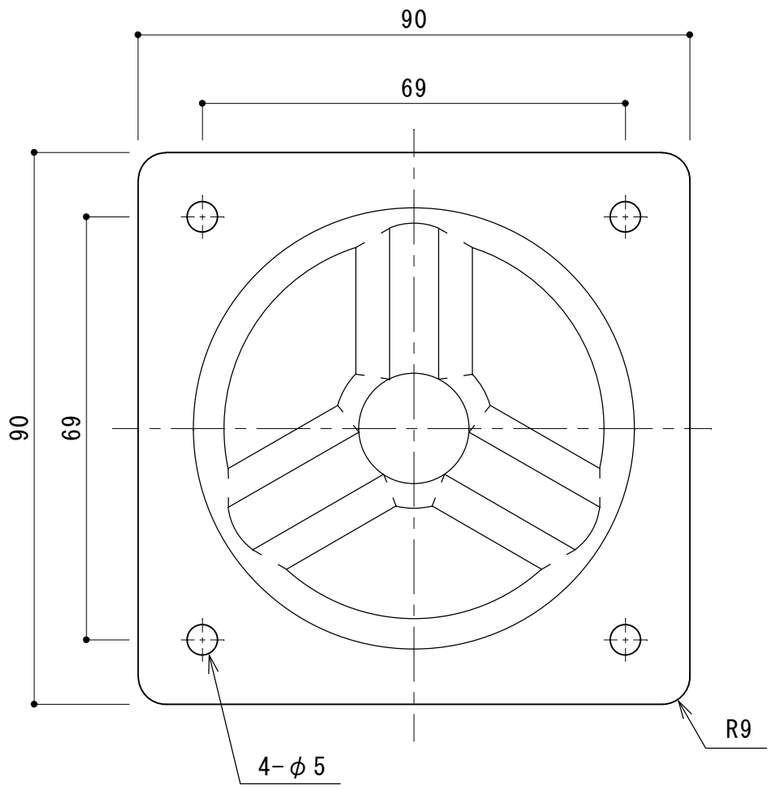

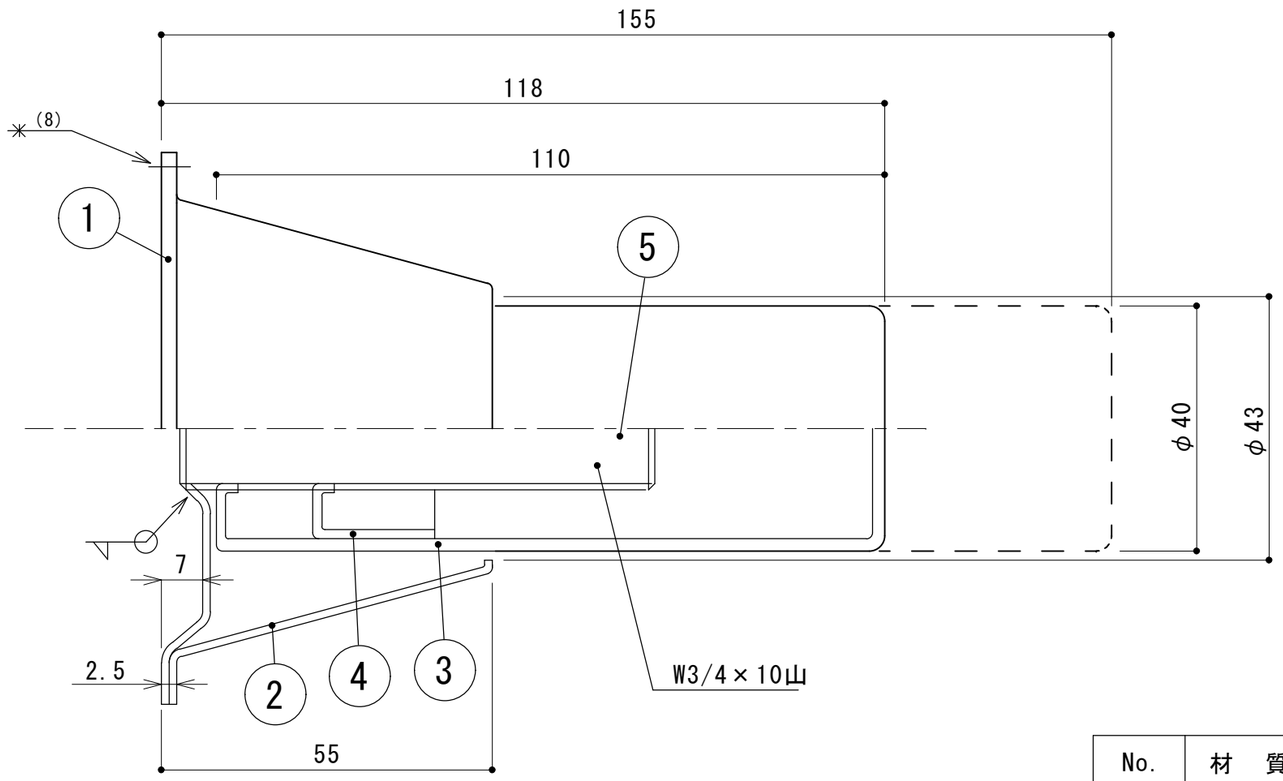

No.	材　質
1	SUS430
2	SUS430
3	SUS304
4	SS400
5	S20C

最大荷重：1400kg-f

SUGICO スギコ産業株式会社				品名 アジャスト脚		縮尺 1／1	数量
	年月日 H28.9.6	検図 T.SEKIKAWA	製図 S.YAMASHITA	品番 TO-4124	寸法		図番