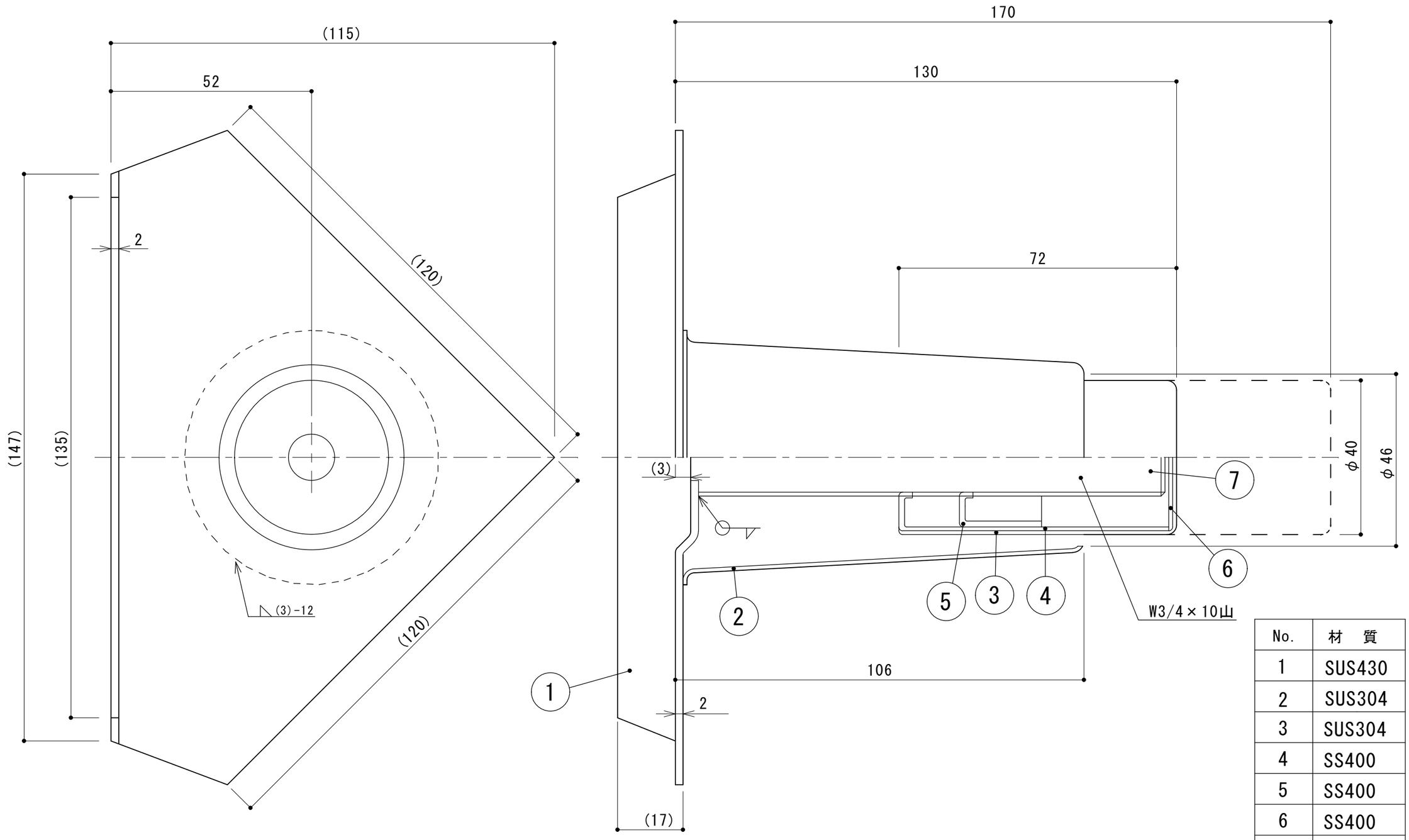

No.	材　質
1	SUS430
2	SUS304
3	SUS304
4	SS400
5	SS400
6	SS400
7	S20C

最大荷重：1700kg-f

SUGICO スギコ産業株式会社		品名 アジャスト脚			縮尺 1/1	数量
	年月日 H28.5.28	検図 T.SEKIKAWA	製図 S.YAMASHITA	品番 T0-130-3	寸法	図番