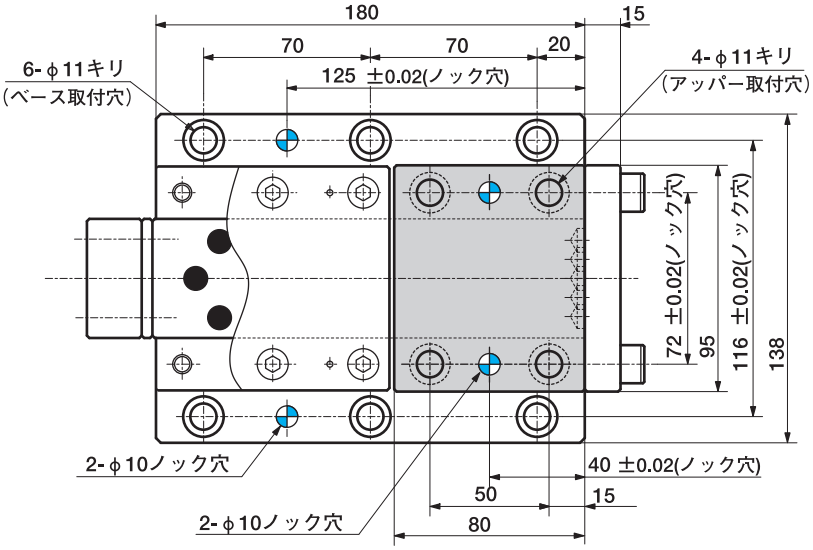

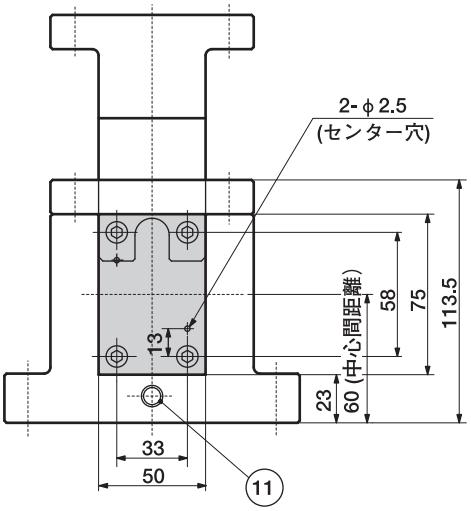

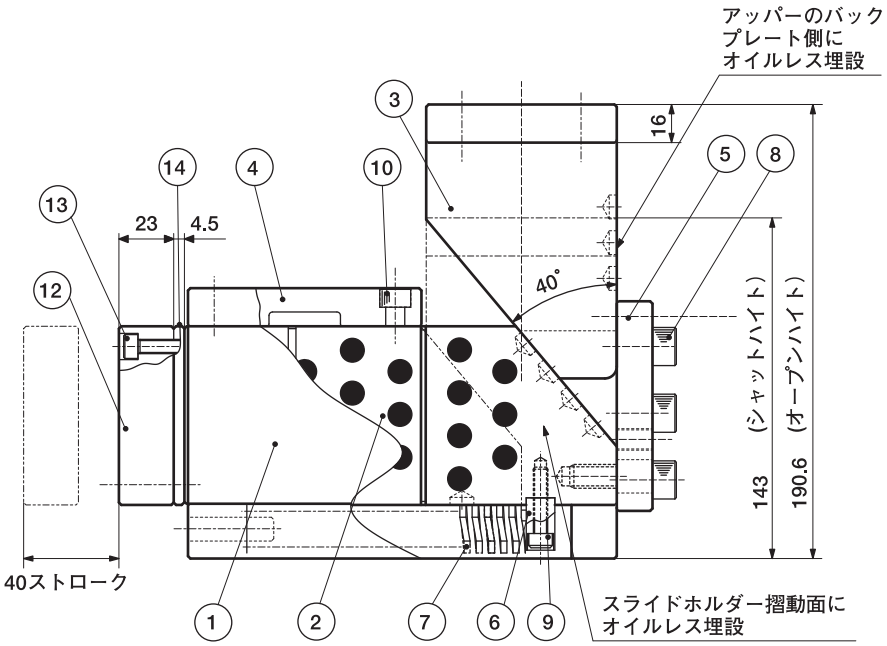

部番	部品名	材質	個数	寸法	部番	部品名	材質	個数	寸法
1	スライドベース	FC250	1	138×180×97	9	スプリングホルダー止めネジ	—	1	CS 6×30
2	スライドホルダー	FCD450	1	75×50×180	10	ホルダーキャップ止めボルト	—	8	CS 8×25
3	カムアッパー	FCD450	1	95×80×115	11	スプリング受けピン	—	1	スプリングピン φ10×36
4	ホルダーキャップ	FC250	1	16×94×98	12	パンチプレート	S45C	1	23×75×50
5	バックプレート	SK3	1	15×94×88	13	パンチプレート取付けボルト	—	4	CS 6×35
6	スプリングホルダー	SS400	1	12×20×25	14	バッキングプレート	S45C	1	4.5×75×50
7	スプリング	—	1	TM 22×125					
8	バックプレート取付けボルト	—	6	CS 10×40					