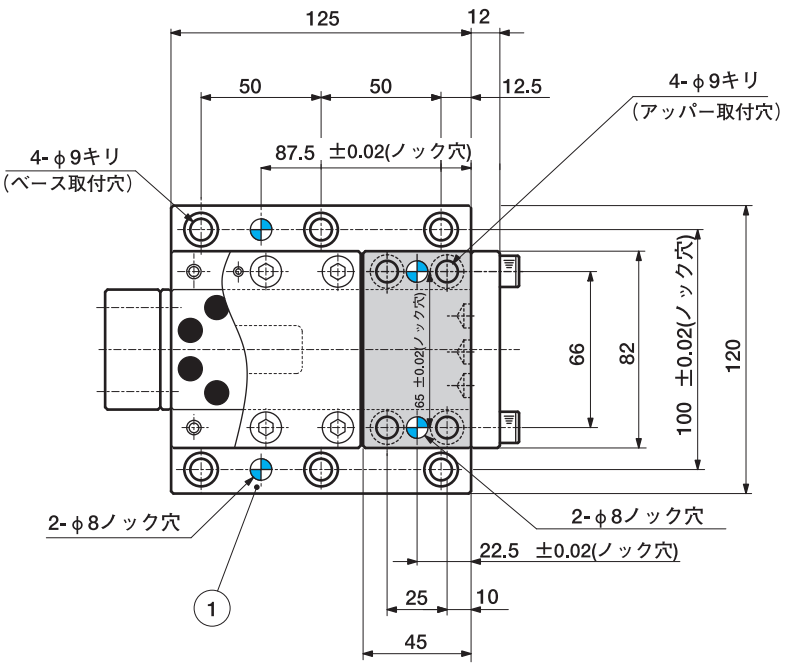

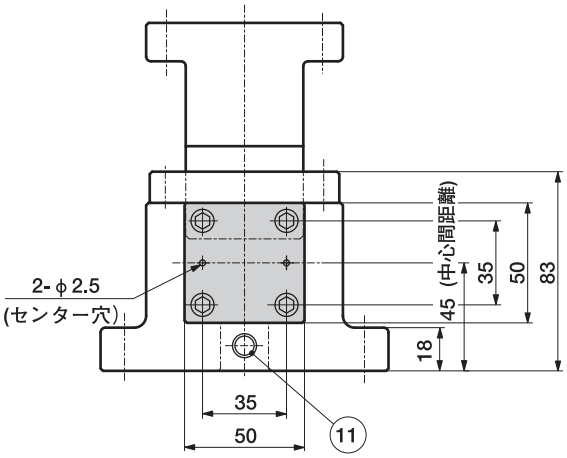

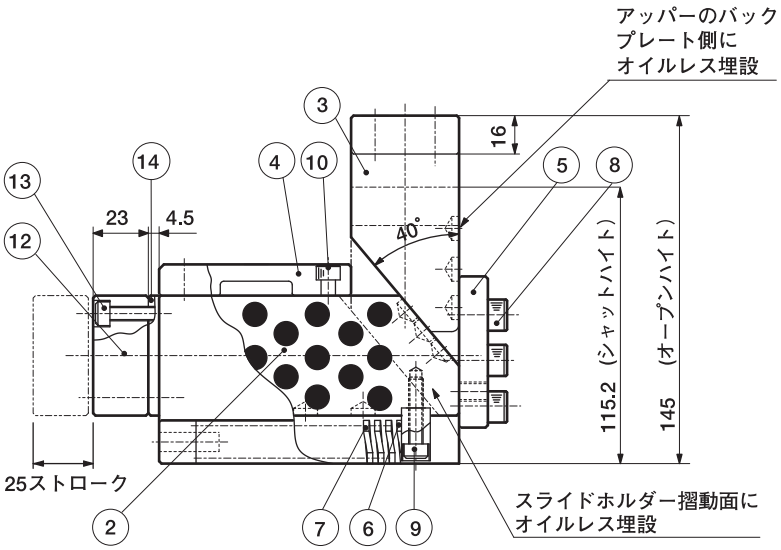

部番	部品名	材質	個数	寸法	部番	部品名	材質	個数	寸法
1	スライドベース	FC250	1	120×125×70	9	スプリングホルダー止めネジ	—	1	CS 6×25
2	スライドホルダー	FCD450	1	50×50×125	10	ホルダーキャップ止めボルト	—	6	CS 6×20
3	カムアッパー	FCD450	1	82×45×90	11	スプリング受けピン	—	1	スプリングピン φ8×25
4	ホルダーキャップ	FC250	1	13×82×79	12	パンチプレート	S45C	1	23×50×50
5	バックプレート	SK3	1	12×82×63	13	パンチプレート取付けボルト	—	4	CS 6×35
6	スプリングホルダー	SS400	1	12×16×22	14	バッキングプレート	S45C	1	4.5×50×50
7	スプリング	—	1	TM 18×90					
8	バックプレート取付けボルト	—	6	CS 8×35					