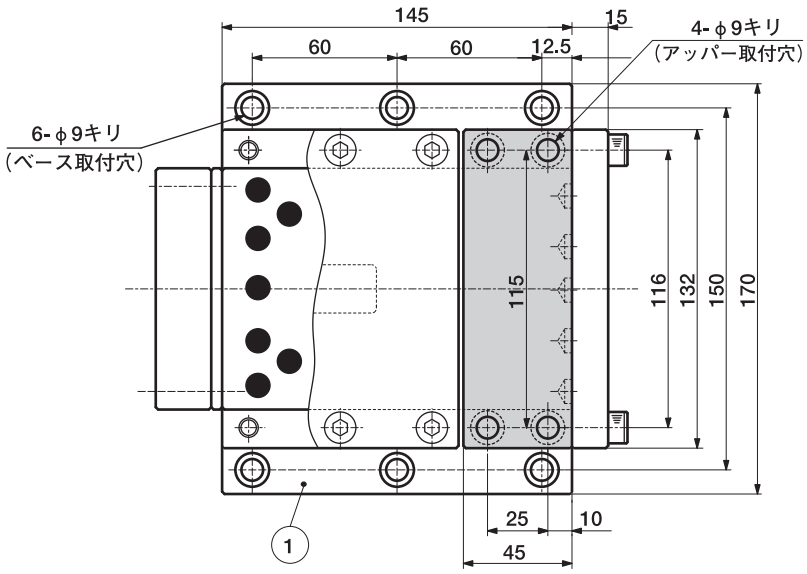

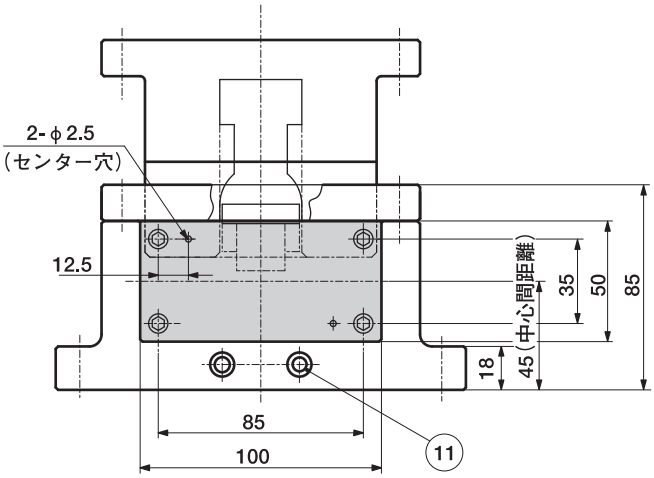

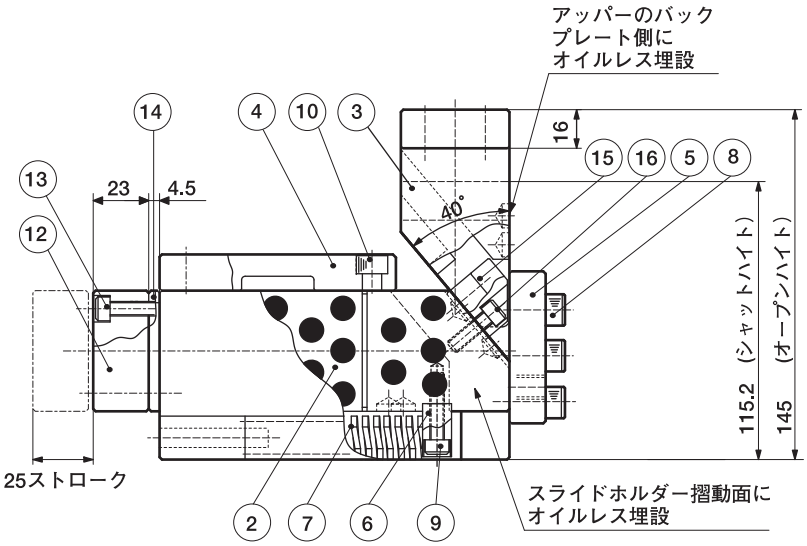

部番	部品名	材質	個数	寸法	部番	部品名	材質	個数	寸法
1	スライドベース	FC250	1	170×145×70	10	ホルダーキャップ止めボルト	—	6	CS 8×25
2	スライドホルダー	FCD450	1	50×100×145	11	スプリング受けピン	—	2	スプリングピン φ10×36
3	カムアッパー	FCD450	1	132×45×90	12	パンチプレート	S45C	1	23×75×50
4	ホルダーキャップ	FC250	1	15×132×98	13	パンチプレート取付けボルト	—	4	CS 8×35
5	バックプレート	SK3	1	15×132×63	14	バッキングプレート	S45C	1	4.5×75×100
6	スプリングホルダー	SS400	2	12×16×22	15	T形戻しフック	S45C	1	10×20×19×25
7	スプリング	—	2	TM 18×90	16	戻しフック止めボルト	—	各1	CS 5×25,CS 5×20
8	バックプレート取付けボルト	—	6	CS 8×35					
9	スプリングホルダー止めネジ	—	2	CS 6×30					