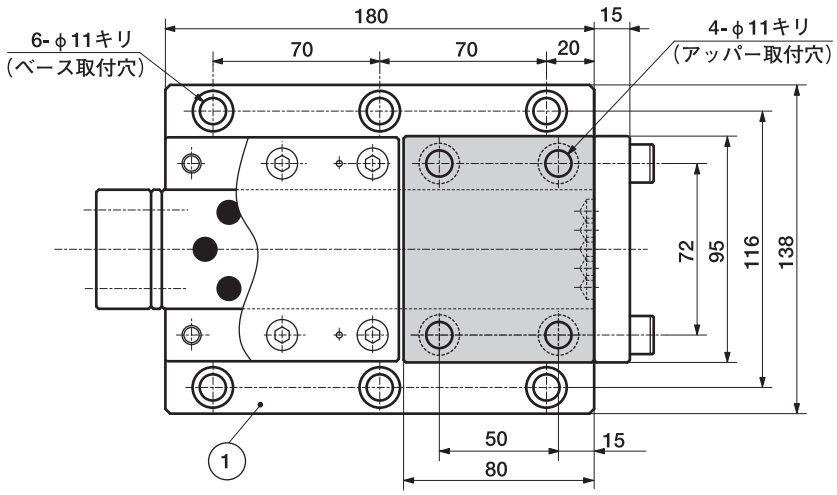


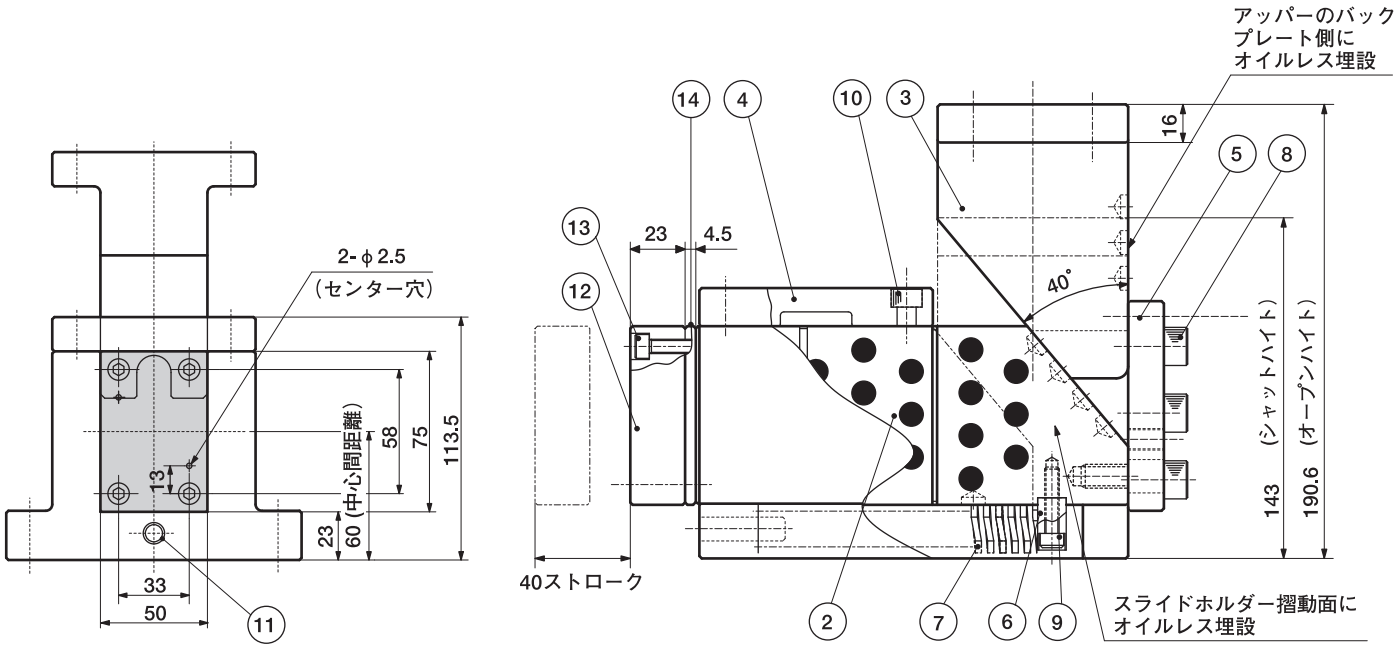


| 部番 | 部品名 | 材質 | 個数 | 寸法 | 部番 | 部品名 | 材質 | 個数 | 寸法 |
|---|---|---|---|---|---|---|---|---|---|
| 1 | スライドベース | FC250 | 1 | 138×180×97 | 9 | スプリングホルダー止めネジ | — | 1 | CS 6×30 |
| 2 | スライドホルダー | FCD450 | 1 | 75×50×180 | 10 | ホルダーキャップ止めボルト | — | 8 | CS 8×25 |
| 3 | カムアッパー | FCD450 | 1 | 95×80×115 | 11 | スプリング受けピン | — | 1 | スプリングピン φ10×36 |
| 4 | ホルダーキャップ | FC250 | 1 | 16×94×98 | 12 | パンチプレート | S45C | 1 | 23×75×50 |
| 5 | バックプレート | SK3 | 1 | 15×94×88 | 13 | パンチプレート取付けボルト | — | 4 | CS 6×35 |
| 6 | スプリングホルダー | SS400 | 1 | 12×20×25 | 14 | バッキングプレート | S45C | 1 | 4.5×75×50 |
| 7 | スプリング | — | 1 | TM 22×125 | | | | | |
| 8 | バックプレート取付けボルト | — | 6 | CS 10×40 | | | | | |