構造図

全体図

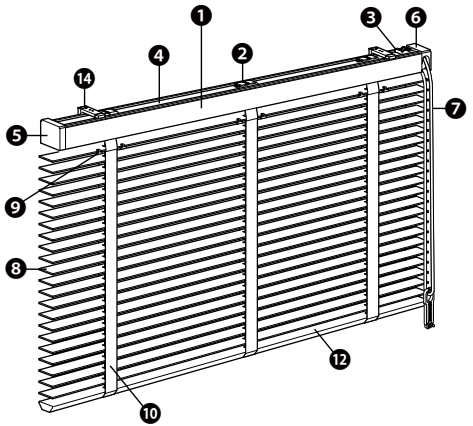

部品名	材　質
❶ ヘッドボックス	アルミ合金
❷ ドラム	樹脂成形品＋金属加工品
❸ ギヤボックス	樹脂成形品＋金属加工品
❹ シャフト	スチール
❺ ヘッドキャップ	樹脂成形品
❻ プーリーカバー	樹脂成形品
❼ 操作コード	化学繊維
❽ スラット	バスウッド
❾ スラットクリップ	樹脂成形品
❿ ラダーテープ	化学繊維
⓫ 昇降テープ	化学繊維
⓬ ボトムレール	バスウッド
⓭ ボトムカバー	樹脂成形品
⓮ ブラケット	ステンレス＋樹脂成形品

側面図 (mm)

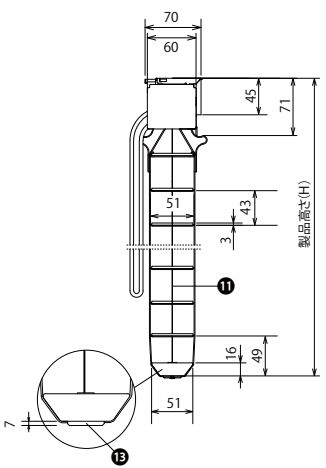

カーテンボックス内　納まり図 (mm)

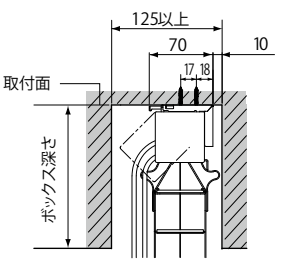

付属品（ブラケット）

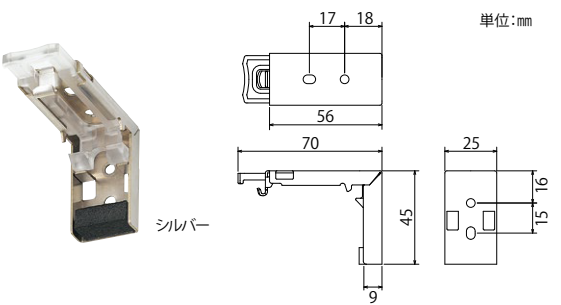

製品幅（W）	必要個数
350～1,200mm	2 個
1,205～2,400mm	3 個