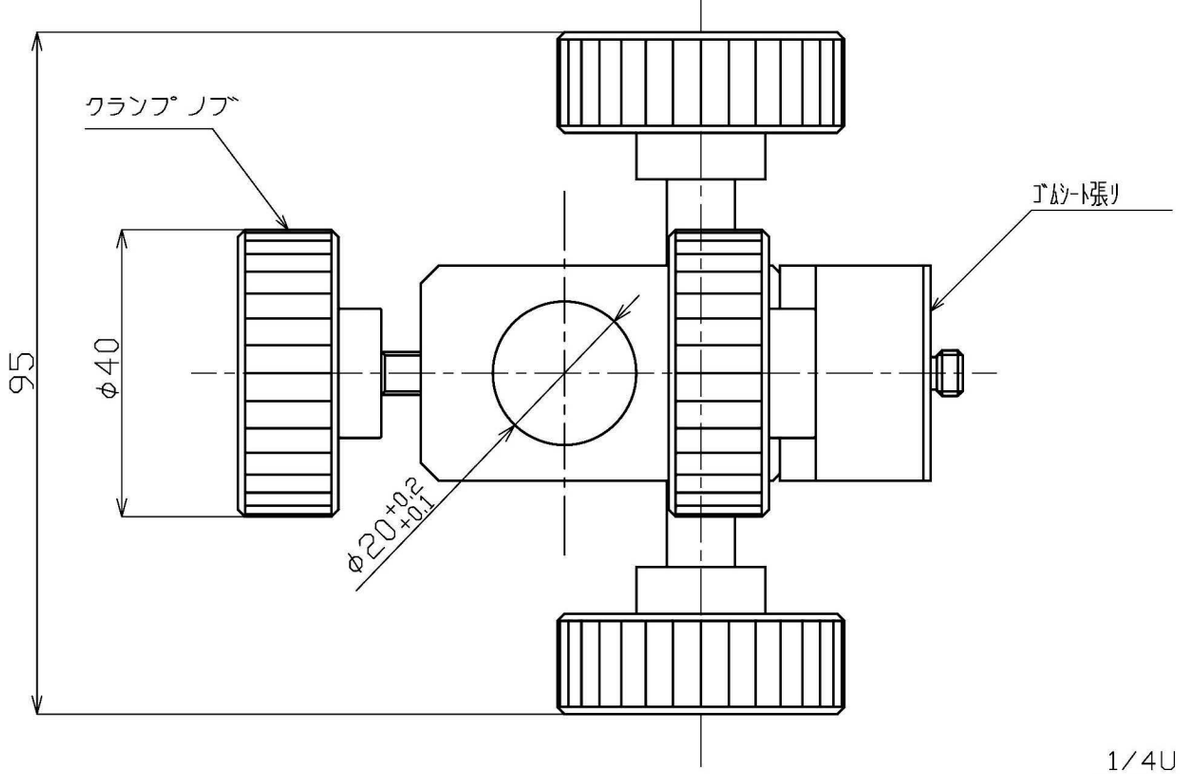
クランプ ノブ
ゴムシート張り
95
φ40
φ20 +0.2 +0.1

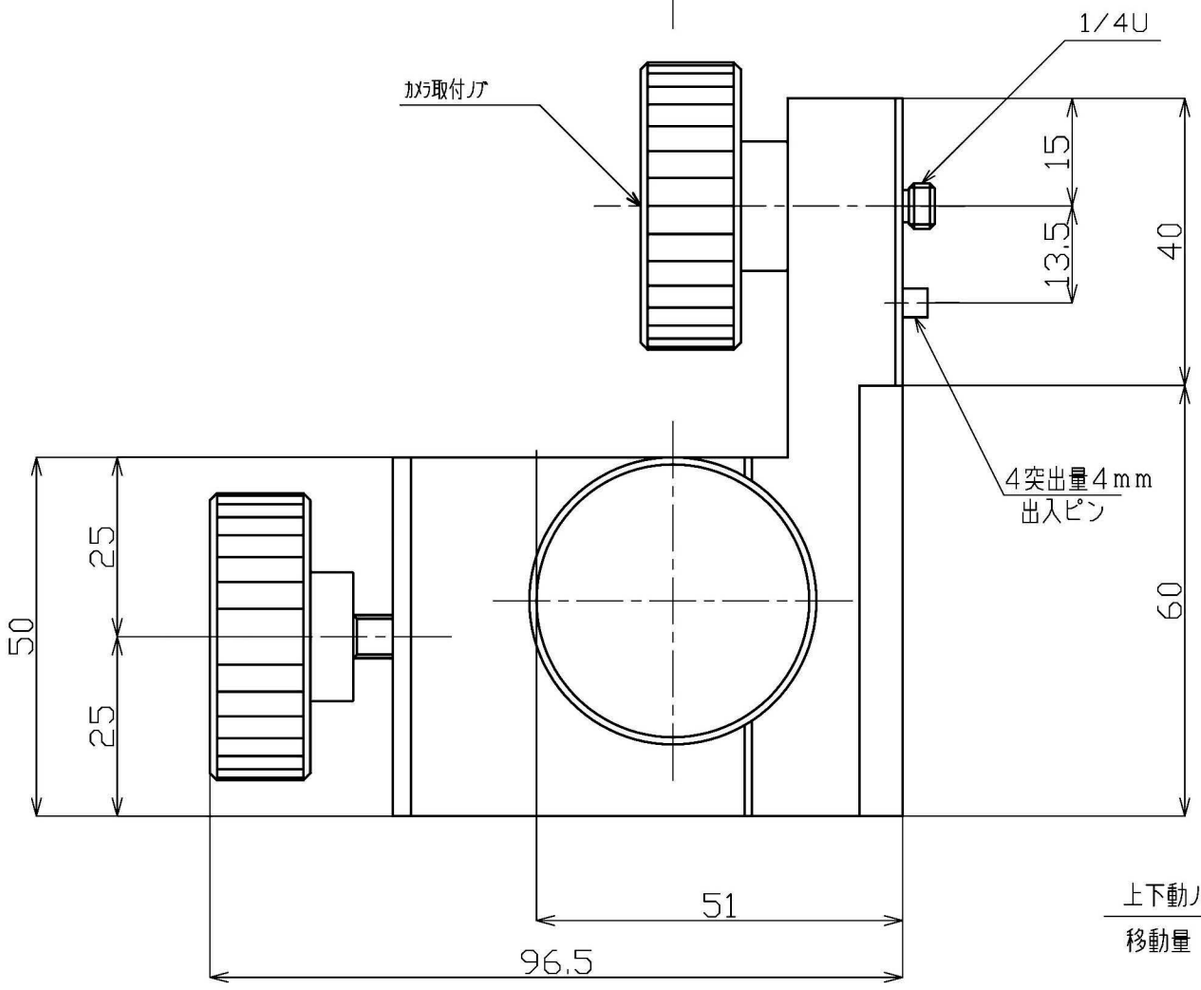
カメラ取付ノブ
1/4U
15
13.5
40
60
4突出量4mm
出入ピン
50
25
25
51
96.5

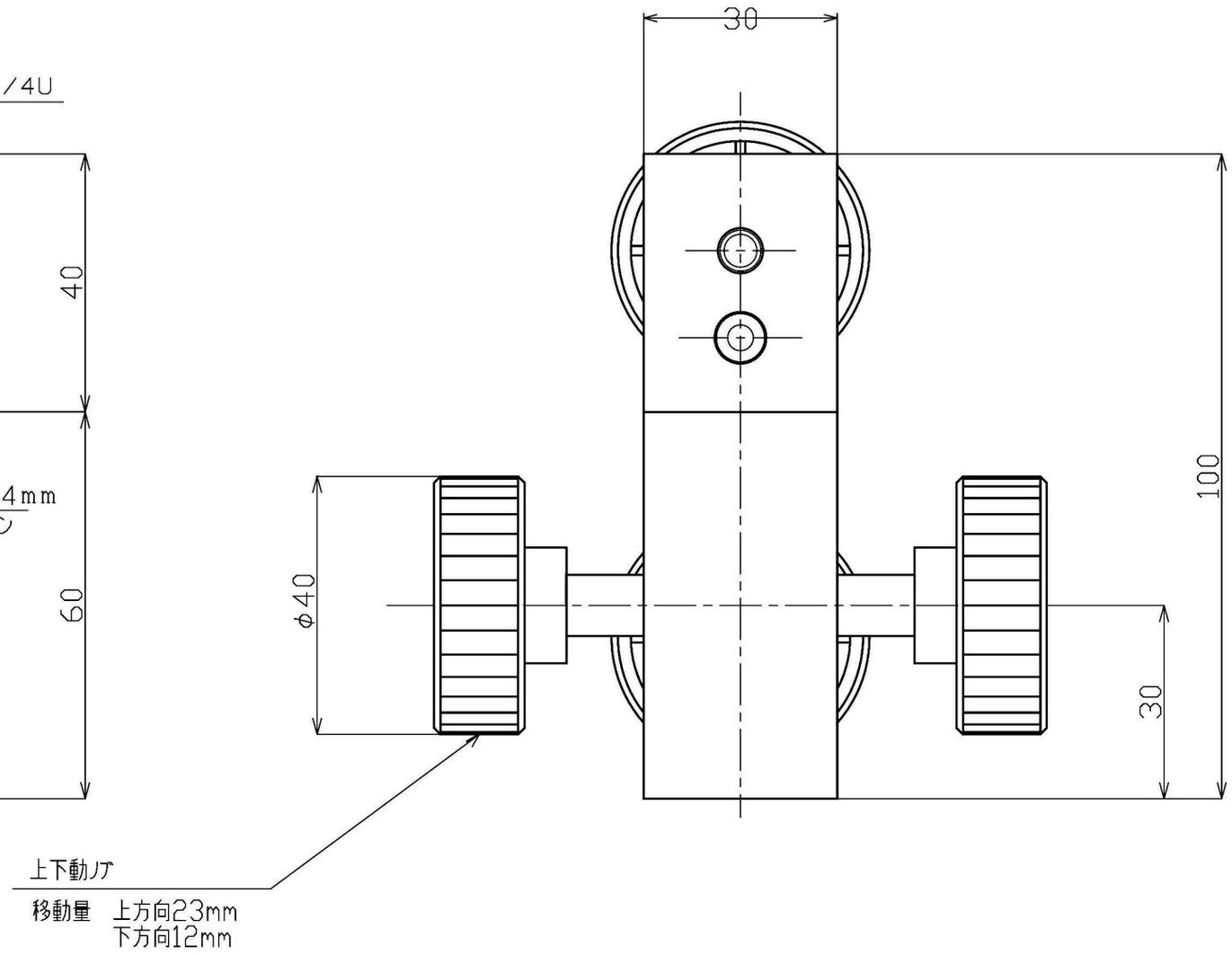
30
100
φ40
30
上下動ノブ
移動量 上方向23mm
下方向12mm