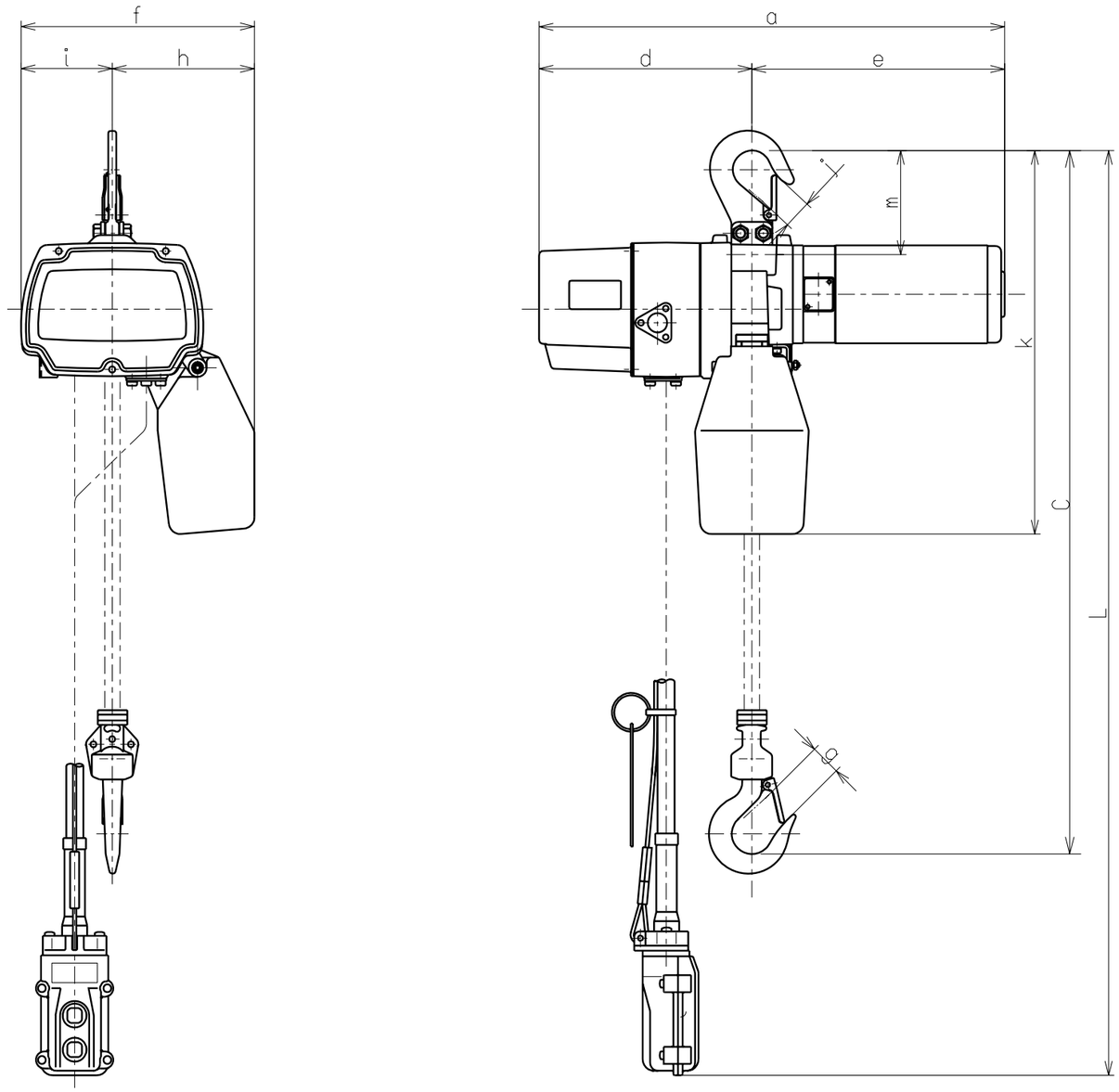

諸　元　表		
定格荷重	(kg)	100
標準揚程	(m)	3
電源		100V 50/60Hz
モータ出力	(W)	300
時間定格	(min)	50
反復定格	負荷時間率 (%ED)	60
	最大起動ひん度(回/時)	360
定格電流	(A)	6
昇降速度		0.250/0.0500m/s(15/3m/min)
オシボタンコード長さ:L	(m)	2.5
ロードチェン線径	(mm)	4
質量	(kg)	12
フック間最小距離 : C	(mm)	315
寸法 (mm)	a	409
	d	187
	e	222
	f	205
	h	125
	i	80
	g	25
	j	25
	k	340
	m	92
試験荷重	(kg)	125

承認 APPROVED	検図 CHECKED	設計 DESIGNED
上湯瀬 02.6.21	奥山 02.6.21	内藤 02.6.21

KITO

名称 TITLE: 100Kg 二速形 キトーセレクト

形式 CODE	ED10ST	尺度 SCALE	1/5
図番 DWG.NO.	E3DBX10R-11100	出図 DATE	1

三角法 単位:mm
UNIT:mm