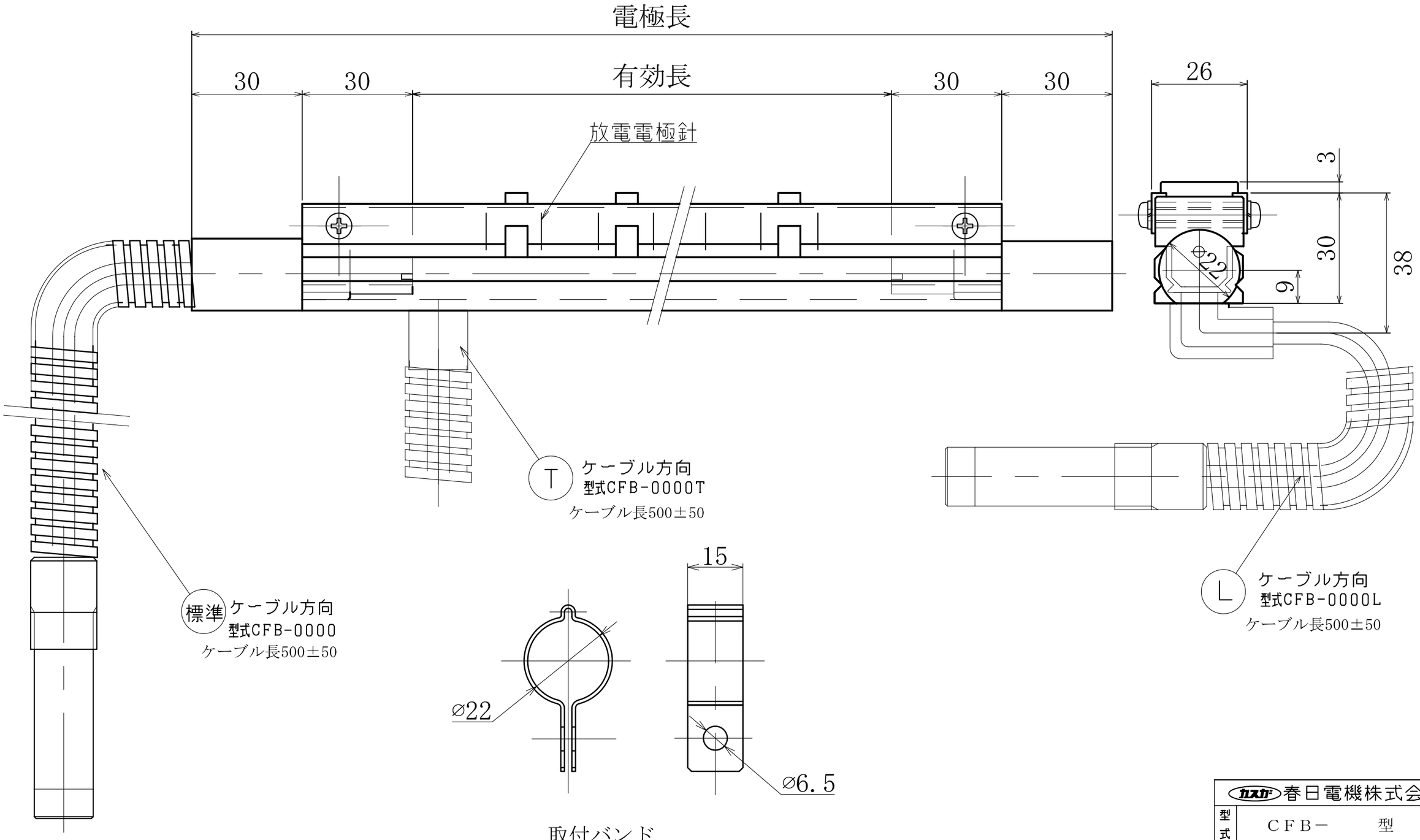

カスガ 春日電機株式会社	
型式	CFB－　　型
名称	除電電極 外観図

1012NA00101