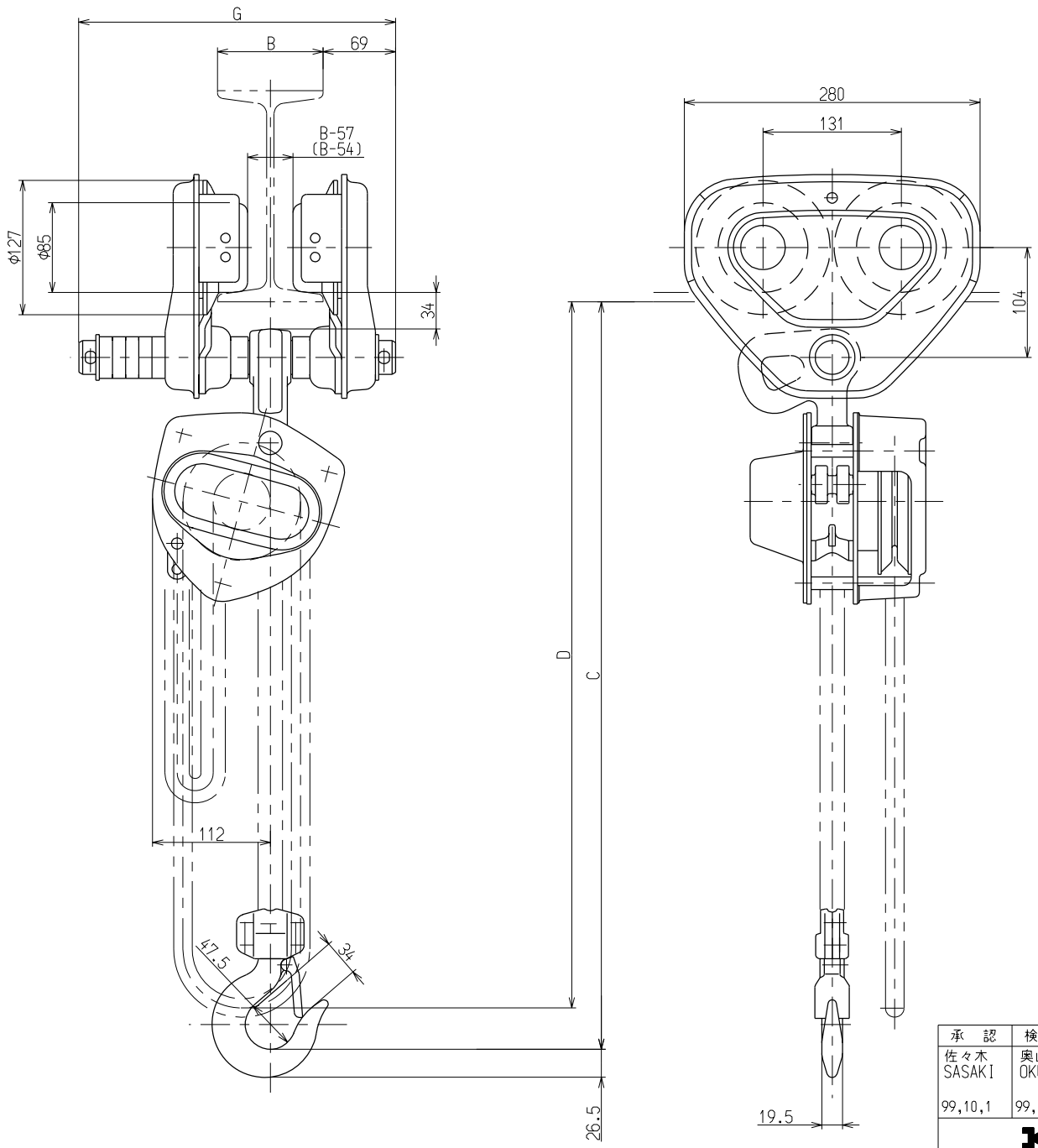

諸元表		
種類（呼び）		1 1/2 T
定格荷重		1.6 t
揚程		2.5 m
レール下面よりフックまでの最小距離 : C		365 mm
巻上平均手動力		343 N
テクサリ 巻上用	二つ折長さ	2.5 m
	レール下面よりの長さ:D	2.6 m
最小回転半径	1500 mm	1600 mm
適用レール巾 : B	100,125,150 mm	175,200,250,300 mm
トロリ最大巾 : G	300 mm	450 mm
質量	28 kg	29 kg

トロリは[ビーム及びHビームのいずれでも使用可
( )内はHビームの時

承認	検図	設計	製図
佐々木 SASAKI 99,10,1	奥山 OKUYAMA 99,10,1	有賀 ARUGA 99,10,1	—

KITO

名称
1 1/2 T CBSP形 プレントロリ付チェンブロック

形式	CBSP015	尺度	1/4
図番	C3BA015T7P-11100	出図	3

三角法 単位 : mm