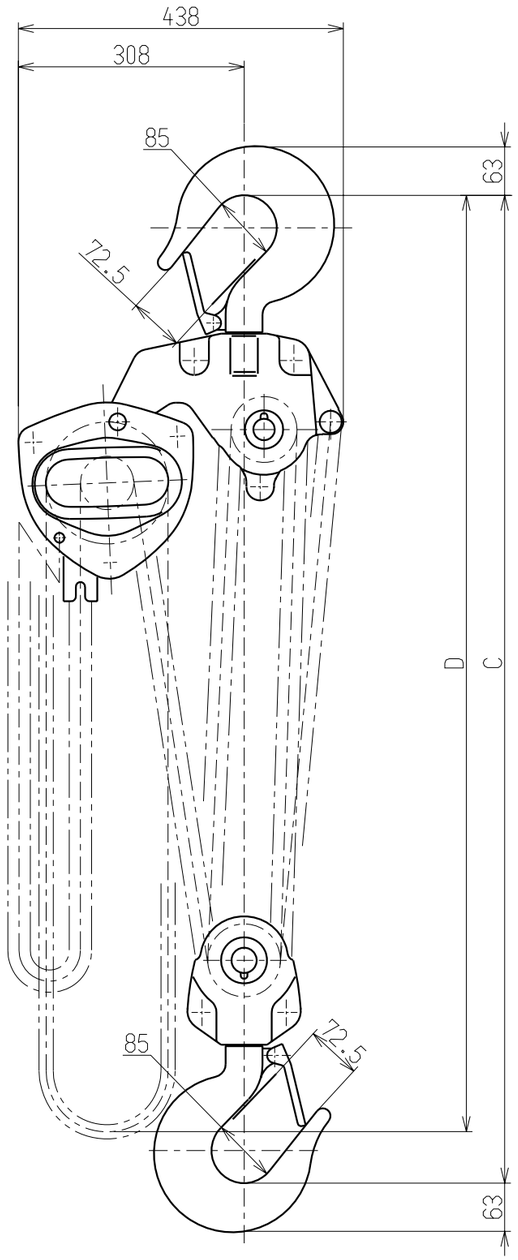


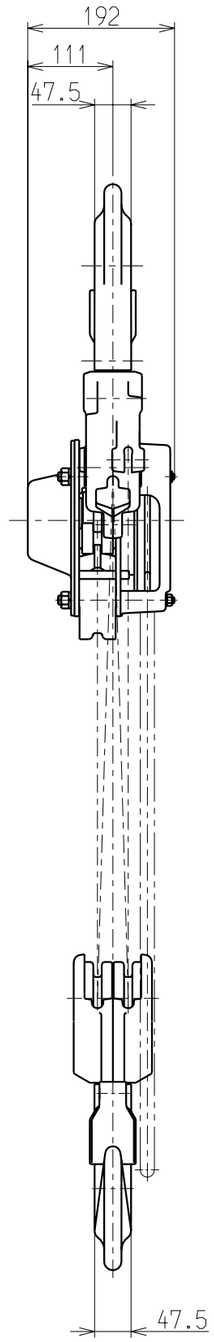


| 諸　元　表 | | |
|---|---|---|
| 種　類（呼　び） | | 10 T |
| 定　格　荷　重 | | 10 t |
| 揚　程 | | 3.5 m |
| フック間最小距離　：C | | 760 mm |
| 巻上平均手動力 | | 353 N |
| テクサリ | 二つ折長さ | 4.0 m |
| | ウエフックよりの長さ:D | 4.2 m |
| 質　量 | | 83 kg |

| 承　認 | 検　図 | 設　計 | 製　図 |
|---|---|---|---|
| 佐々木 SASAKI 99,10,1 | 奥山 OKUYAMA 99,10,1 | 有賀 ARUGA 99,10,1 | —— |
| 株式会社 ヤマト | | | |

名称　10 T CB形 チェンブロック

| 形式 | CB100 | 尺度 | 1/8 |
|---|---|---|---|
| 図番 | C3BA100-11100 | 出図 | 1 |

三角法　単位：mm