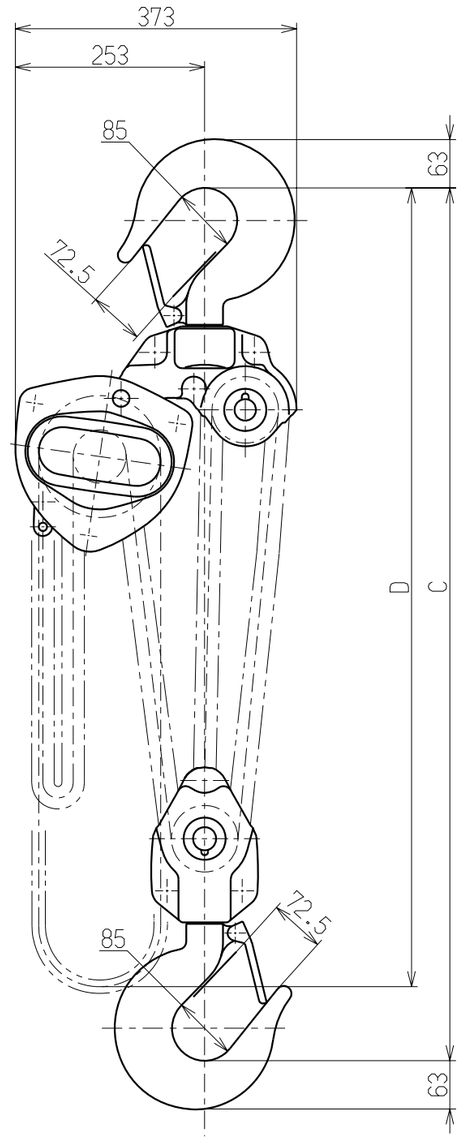

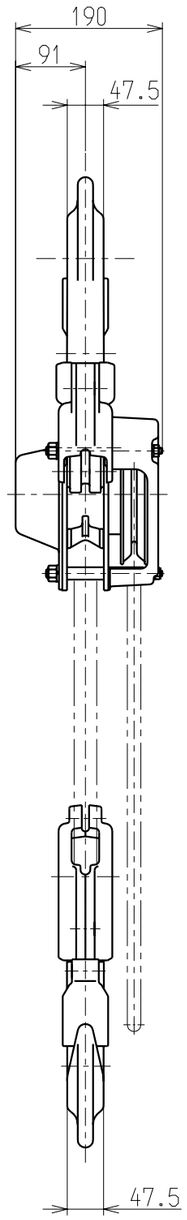

諸　元　表		
種　類（呼　び）		7½ T
定　格　荷　重		7500 kg
揚　程		3.5 m
フック間最小距離　：C		770 mm
巻上平均手動力		343 N
テクサリ	二つ折長さ	4.0 m
	ウエフックよりの長さ:D	4.2 m
質　量		63 kg

承　認	検　図	設　計	製　図
佐々木 SASAKI 99,10,1	奥山 OKUYAMA 99,10,1	有賀 ARUGA 99,10,1	——
株式会社 キトー			

名称　7½ T CB形 チェンブロック

形式	CB075	尺度	1/8
図番	C3BA075-11100	出図	1

三角法 単位：mm