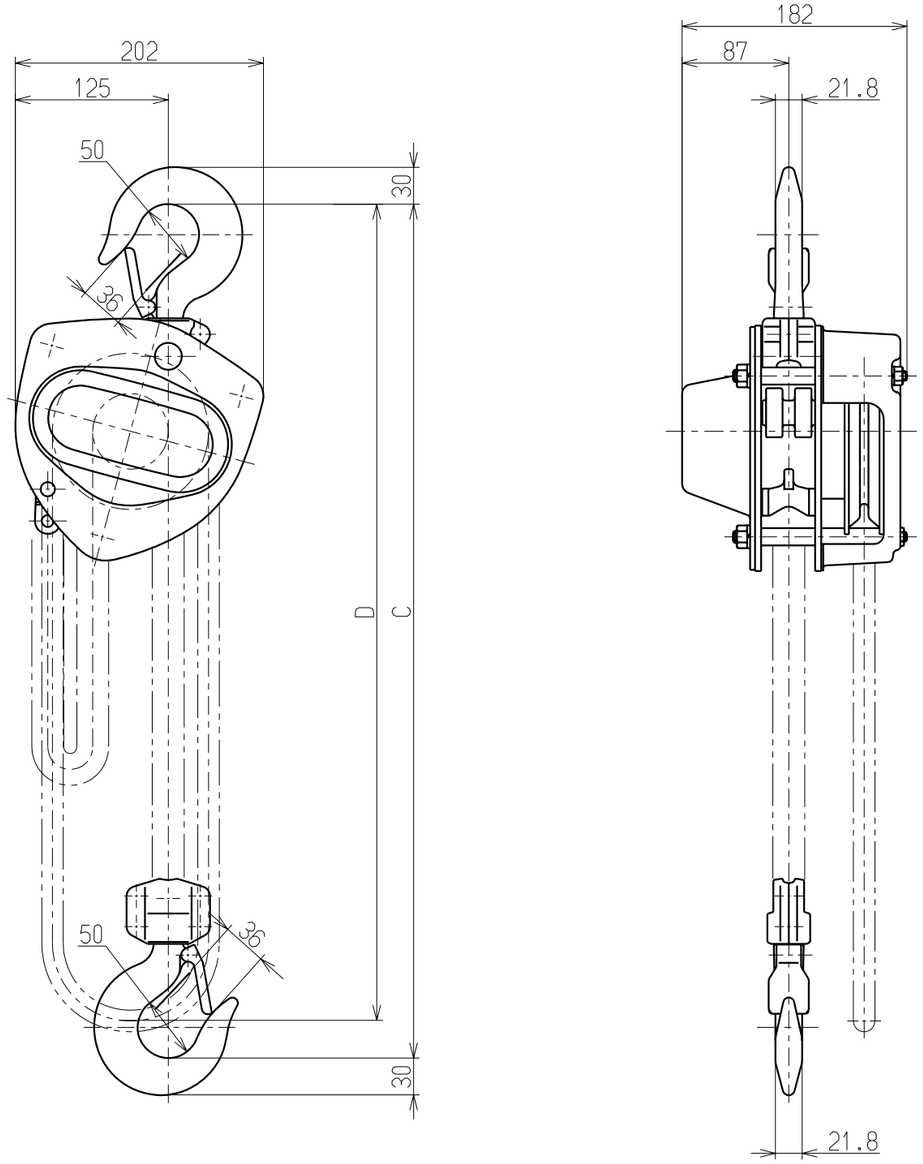

諸　元　表		
種　類（呼び）		2 T
定格荷重		2000 kg
揚程		3.0 m
フック間最小距離 ：C		375 mm
巻上平均手動力		353 N
テクサリ	二つ折長さ	3.0 m
	ウエフックよりの長さ:D	3.0 m
質量		20 kg

承認	検図	設計	製図
佐々木 SASAKI 99,10,1	奥山 OKUYAMA 99,10,1	有賀 ARUGA 99,10,1	―
株式会社 ヨツトー			

名称　2 T CB形 チェンブロック

形式	CB020	尺度	1/5
図番	C3BA020-11100	出図	1

三角法 単位：mm