仕様

本体・扉：SUS304　HL　t＝1．0　クリア塗装
投入口　：SUS304　t＝0,8　黒色塗装
フラップ：SUS304　HL　t＝0．8　クリア塗装
錠　前　：ディンプル錠
重　量　：12．5kg

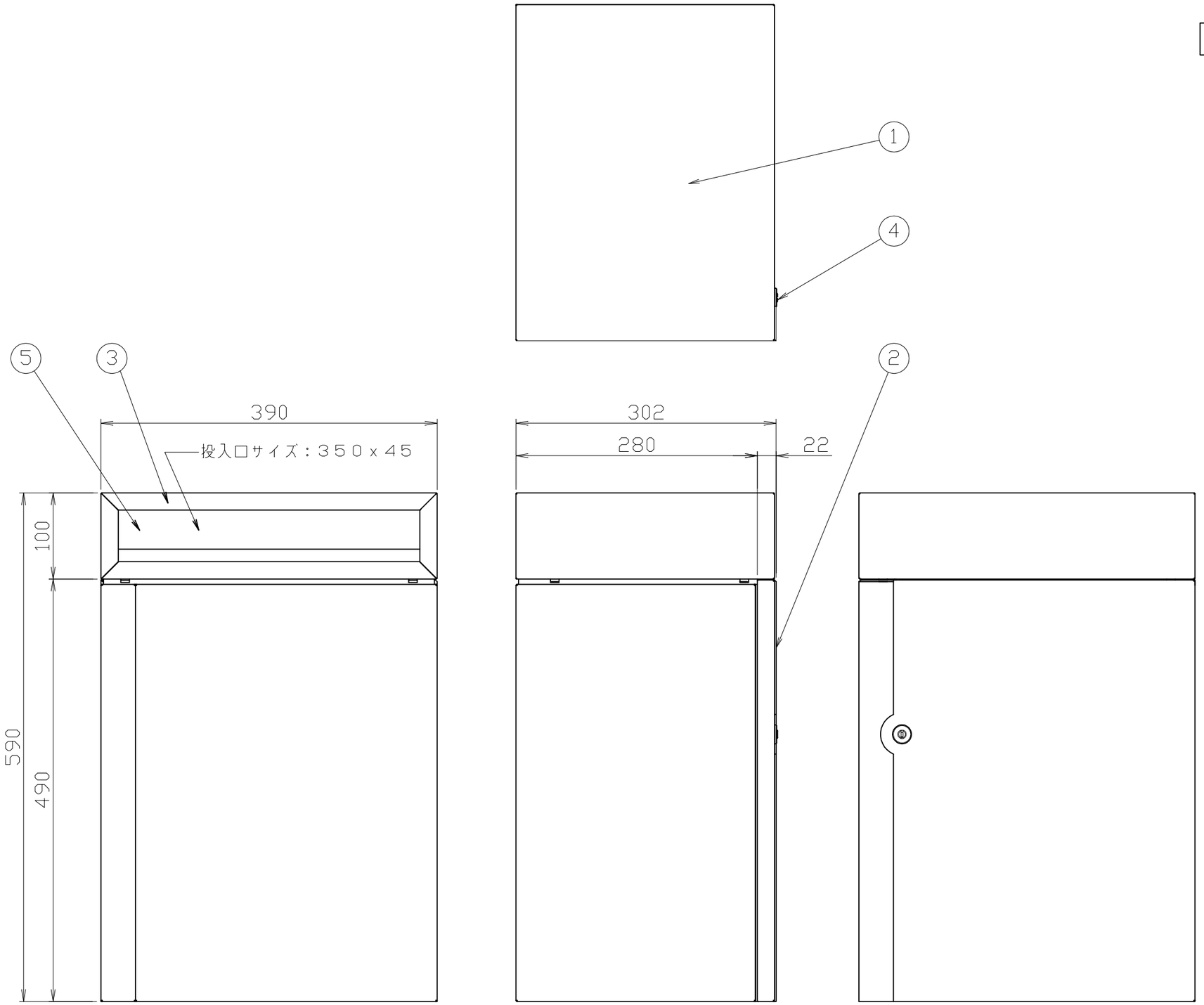

参考図

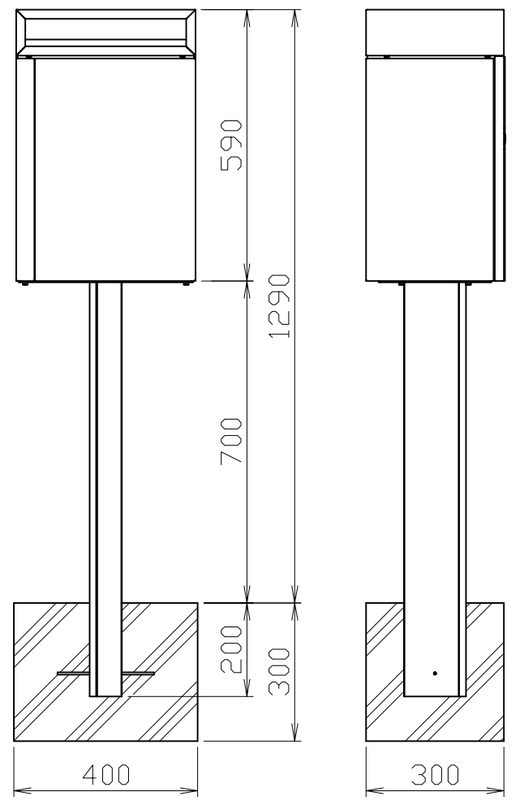

1	本体	4	錠前	7		10		尺度	1：5	作成	'15年05月11日	品番	KS-MB30SB-C-BK	名称	大型郵便受箱（前入後出）
2	取出口扉	5	フラップ	8		11						図番	MB30SB-C-BK-01		株式会社ナスタ
3	投入口	6		9		12									