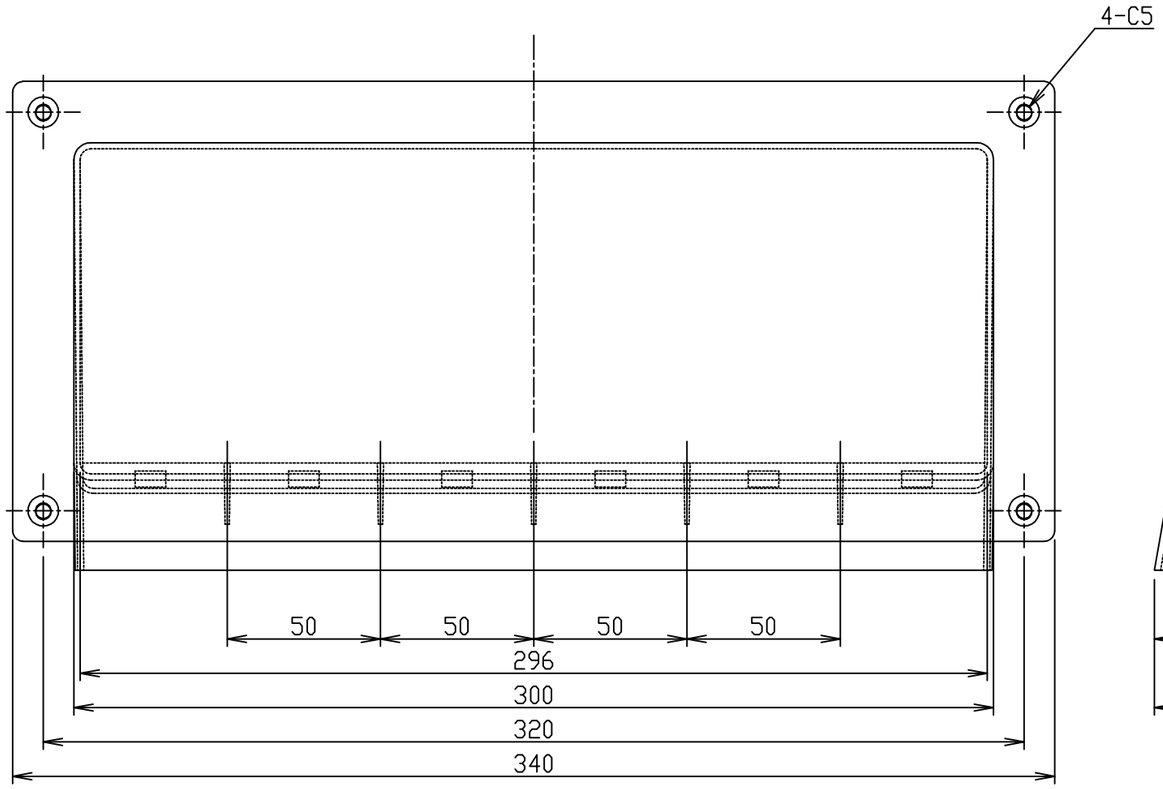

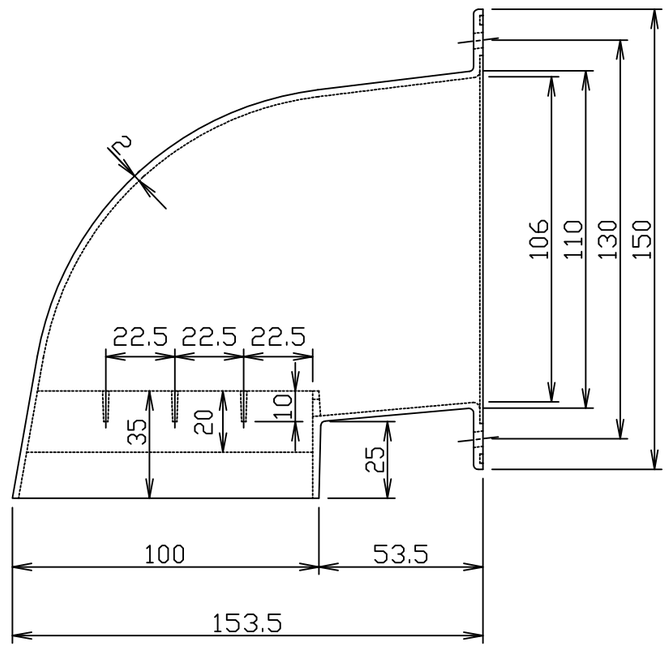

材質	：AES樹脂
仕上	：――――
色	：シルバーグレー
表面外寸法	：150×340
取付開口部寸法	：106×296
換気有効面積	：――――

1		4		7		10		尺度	1:2	作成	'15年07月09日	品番	KS-700PRE-SG	名称	強制換気用フード（レンジフード用）
2		5		8		11									
3		6		9		12						図番	700PRE-01		株式会社ナスタ