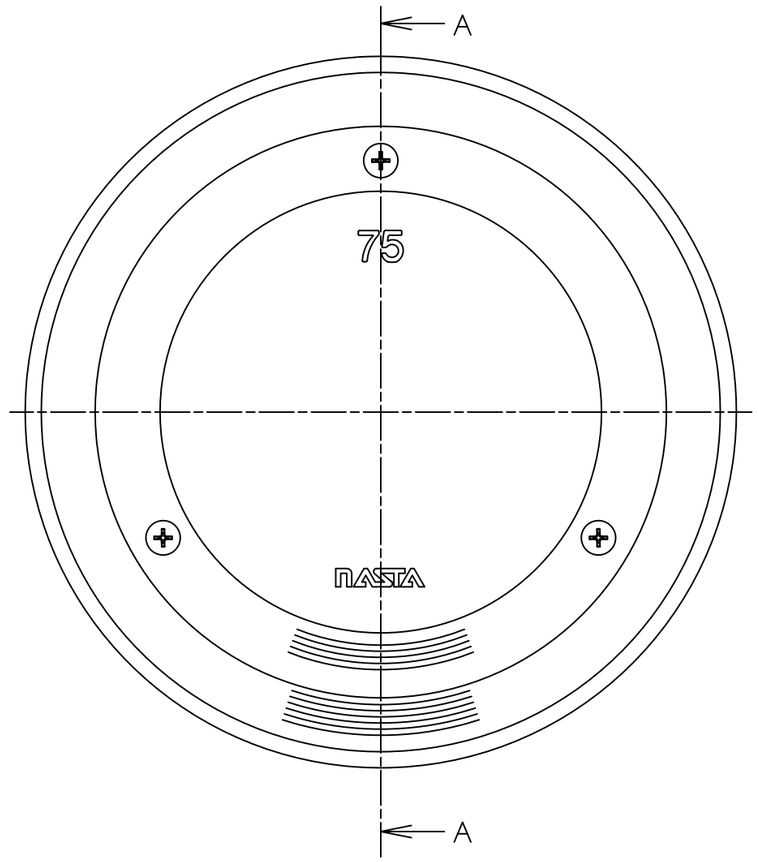

A－A （ 1 : 1 ）

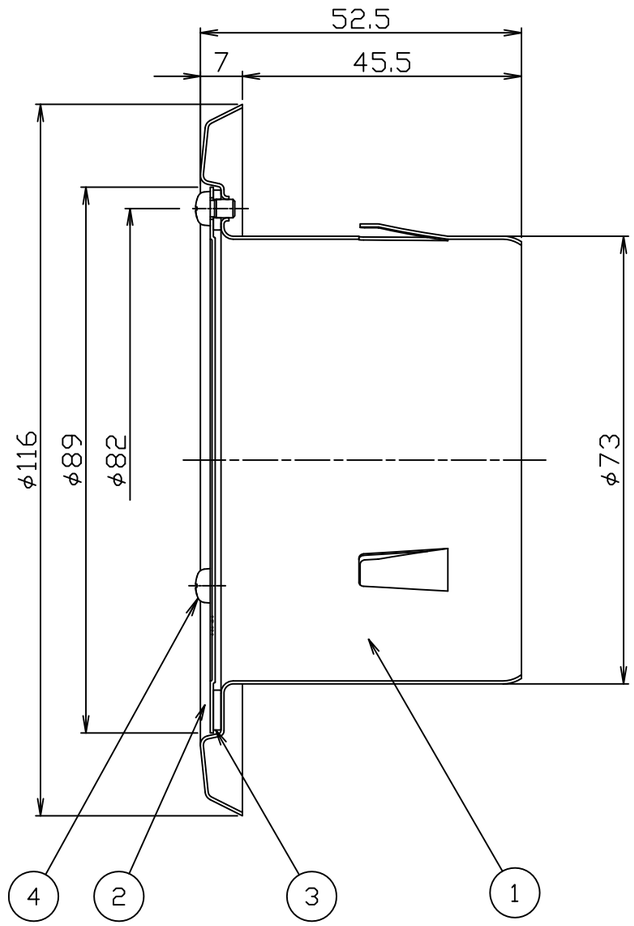

材質　　：SUS304　t＝0.5
表面仕上　：メタリックライトグレー（アクリル焼付塗装）
表面外寸法　：φ115
取付開口部寸法：φ75（SU75）

1	フランジ	4	ネジ	7		10		尺度	1:1	作成	'18年01月12日	品番	KS-75SCH-MLG	名称	ステンレス　クーラーキャップ　φ75
2	キャップ	5		8		11						図番	75SCH-MLG-01	株式会社ナスタ	
3	パッキン	6		9		12									