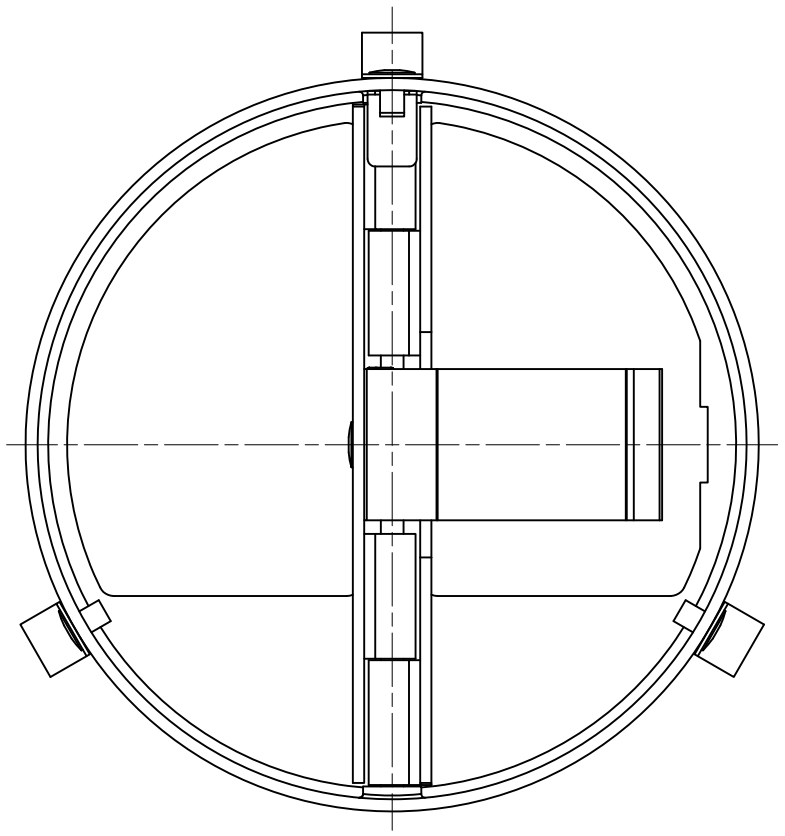

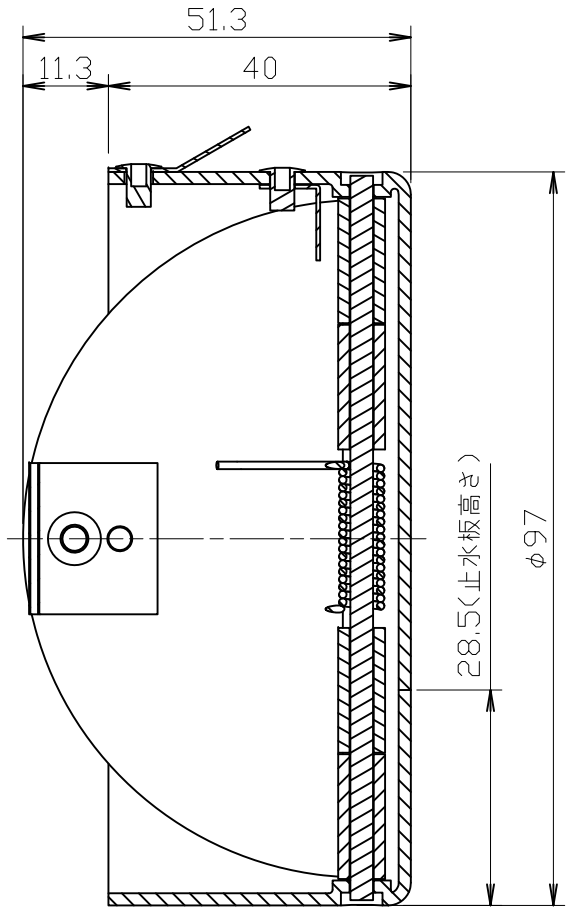

材質　　：本体　鋼板　t＝1。6
　　羽根　ステンレス　t＝1。5
仕上　　：カチオン塗装
色　　：ブラック
表面外寸法　：――――
取付開口寸法：φ100（SU100）
換気有効面積：――――

1		4		7		10		尺度	1：1	作成	'15年06月30日	品番	KS-8860MDN	名称	防火ダンパー
2		5		8		11									
3		6		9		12						図番	8860MDN-00	株式会社ナスタ	