部位　12　マグネツト

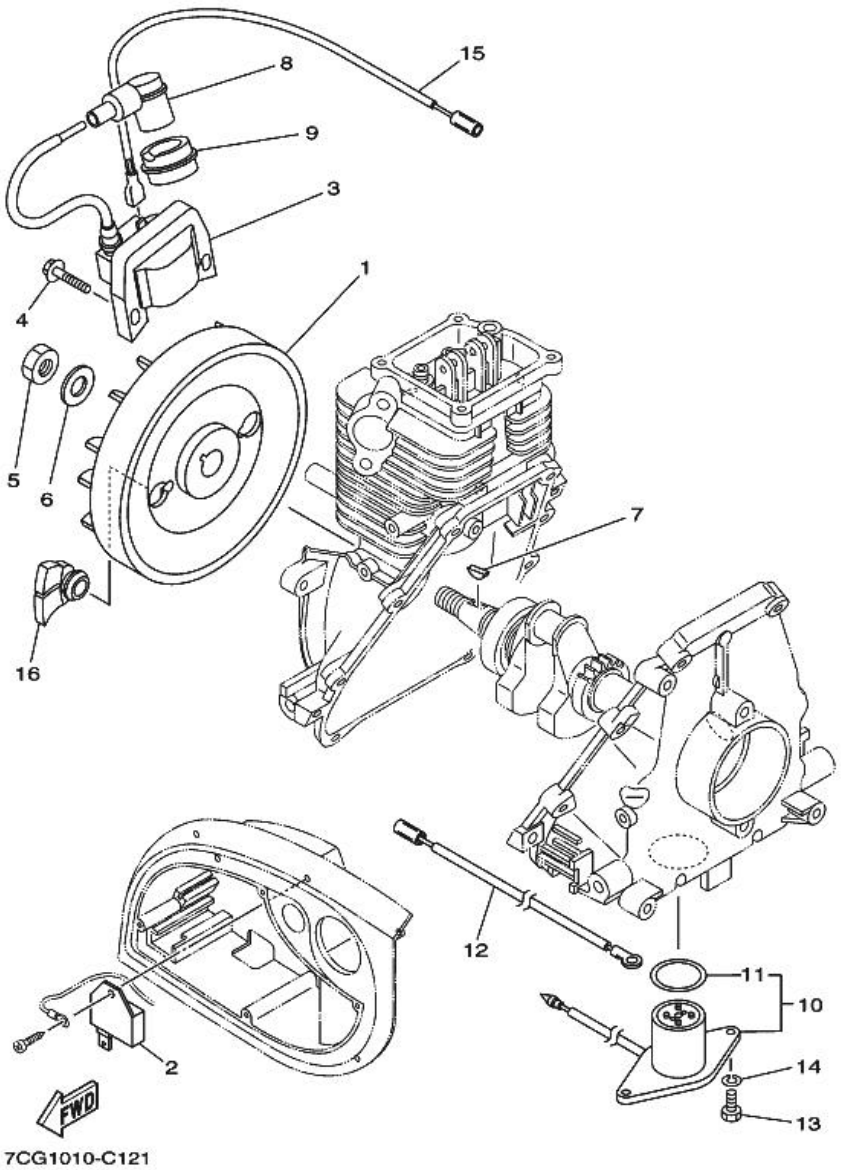

Ref番号	部品番号	部品名称 備考	個数	ニュース	適用号機
1	7VV-85650-01	ローターアセンブリ	1		
2	7VV-85640-00	T.C.I.ユニツトアセンブリ	1		
3	7CG-82310-00	イグニツシヨンコイルアセンブリ	1		
4	90105-05005	ボルト,フランジ	2		
5	95307-10600	ナツト	1		
6	92907-10600	ワツシヤ,プレート	1		
7	90280-03017	キー,ウツドラフ	1		
8	7VU-82370-00	プラグキヤツプアセンブリ	1		
9	7VV-82372-00	シール,プラグキヤツプ	1		
10	7VV-85720-00	オイルレベルゲージアセンブリ	1		
11	93210-27370	. O-リング	1		
12	7CG-82519-C0	ワイヤ,アースリード	1		
13	97007-06014	ボルト	2		
14	92907-06100	ワツシヤ,スプリング	2		
15	7CG-85515-C0	リードワイヤアセンブリ	1		

Copyright(C) 2014 YAMAHA MOTOR CO. LTD. JAPAN All rights reserved

部位　12　マグネツト

Ref番号	部品番号	部品名称 備考	個数	ニュース	適用号機
16	7CG-82176-00	ダンパ	2		

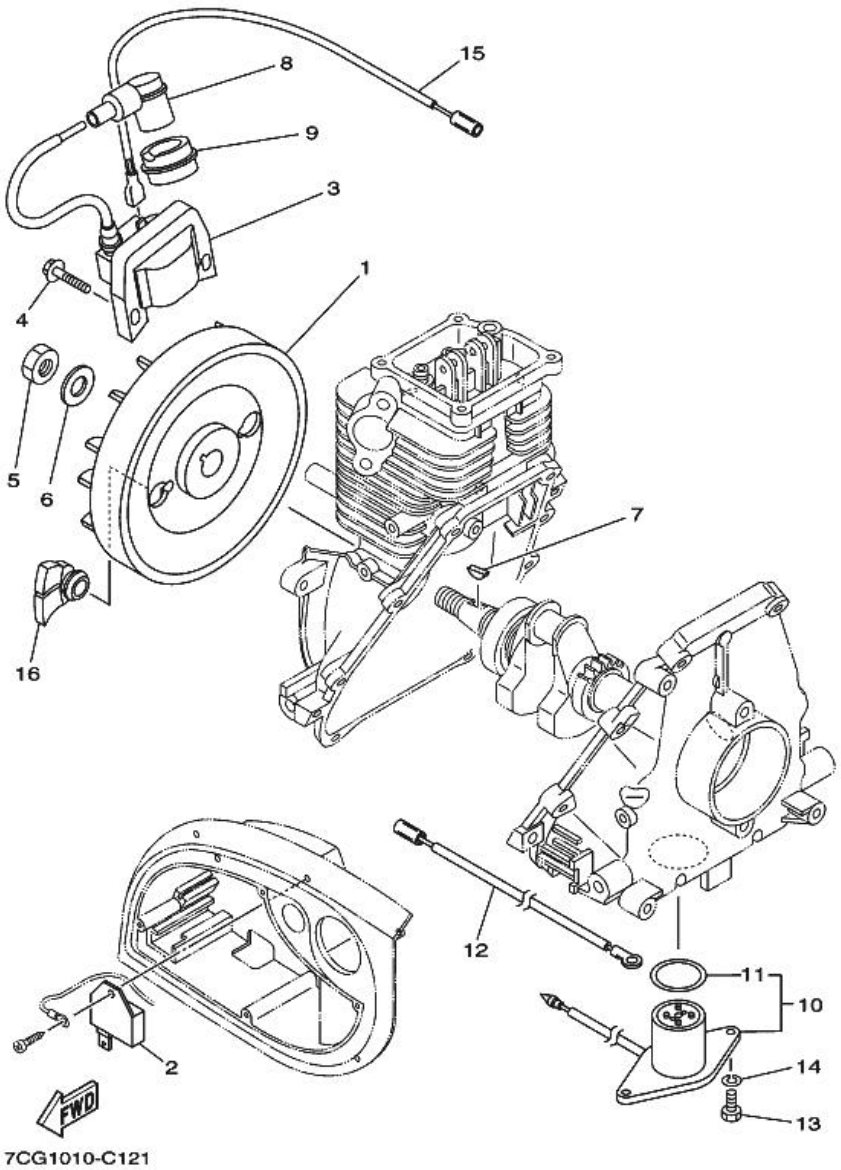

Copyright(C) 2014 YAMAHA MOTOR CO. LTD. JAPAN All rights reserved