天　　板	化粧パーチクルボード　ｔ１５	5414色
側　　板	化粧パーチクルボード　ｔ１５	5414色
背　　板	カラーＭＤＦ片面フラッシュｔ17.5	5414色
地　　板	化粧パーチクルボード　ｔ１５	5414色
木　　口	テープ貼り　ＫＬ４３４－８０	ｸﾘｱﾊﾞﾝﾎﾟﾝ付
蝶　　番	スライド蝶番	耐震ラッチ付
棚　　板	化粧パーチクルボード　ｔ１５	5414色
ダ　　ボ	ニッケル差込ダボ６Ｘ８	
扉仕様：W	低圧ﾒﾗﾐﾝ化粧板ｔ１２（Ｗ）ﾎﾜｲﾄ 2/102SG	
	(ﾊﾟﾈﾌﾘ)ＳＣ４０-１５１０-３０１３ 白色	
扉仕様：N	ｺｰﾄ紙ﾊﾟｰﾁｸﾙﾎﾞｰﾄﾞｔ１２（Ｎ）ﾅﾁｭﾗﾙｳｯﾄﾞ	
	(ﾊﾟﾈﾌﾘ)ＳＣ４０-１５１０-３０１３ 白色	

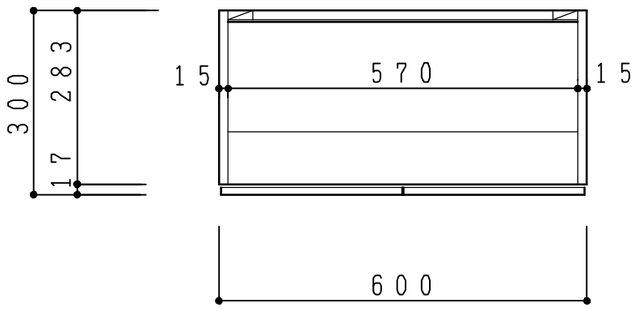

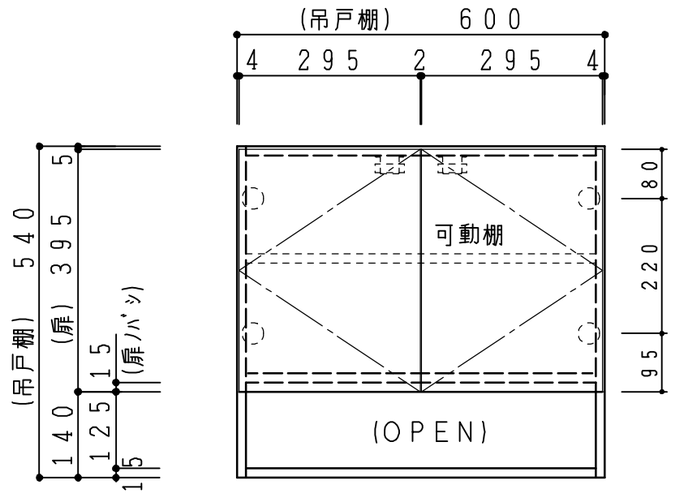

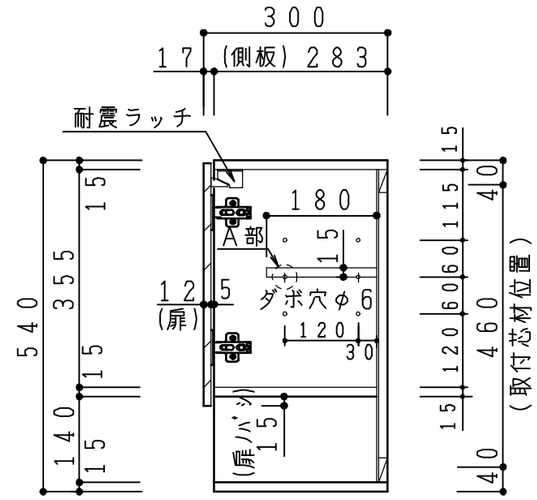

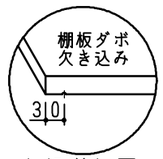

A部詳細図

記事		縮尺	御受領印		日付	印	工事名		イースタン工業株式会社	訂正事項		図番
		1/10		設計			図名	多目的吊戸棚（D300） ＴＣＭ－６０ＯＰ	本社・工場　０４８（４２３）１１１１ ファックス　０４８（４２３）１１１２			
				製図	2016.12							
				検図								