天　板	ステンレスSUS430・バフ研磨仕上げ 中型排水金具：樹脂製カゴ付
側　板	カラーMDFフラッシュ t17　5414色
背　板	カラーMDFフラッシュ t17.5　5414色
地　板	アルミ合板片面フラッシュ t17.5
木　口	テープパッキン BE-1433
蝶　番	スライド蝶番
引き出し	ラッピング材H=70 ストッパー付
台　輪	MFCボード t8 U963 黒色
扉仕様：W・G・N	低圧ﾒﾗﾐﾝ化粧板 t12(W)ﾎﾜｲﾄ 2/102SG
	ｺｰﾄ紙ﾊﾟｰﾁｸﾙﾎﾞｰﾄﾞ t12(G)ﾊﾟｽﾃﾙｸﾞﾘｰﾝ
	ｺｰﾄ紙ﾊﾟｰﾁｸﾙﾎﾞｰﾄﾞ t12(N)ﾅﾁｭﾗﾙｳｯﾄﾞ ＊扉裏面 白色仕上げ
	(ﾊﾟﾈﾌﾘ)SC40-1510-3013 白色
	ﾗｲﾝ取手 MK-100 S0ET(ｽﾃﾝ色ﾂﾔﾅｼ)
扉仕様：D	ｺｰﾄ紙ﾊﾟｰﾁｸﾙﾎﾞｰﾄﾞ t12(D)ﾀﾞｰｸｳｯﾄﾞ ＊扉裏面 白色仕上げ
	(ﾊﾟﾈﾌﾘ)SC40-1510-3012 黒色
	ﾗｲﾝ取手 MK-100 Y8MT(黒色ﾂﾔﾅｼ)

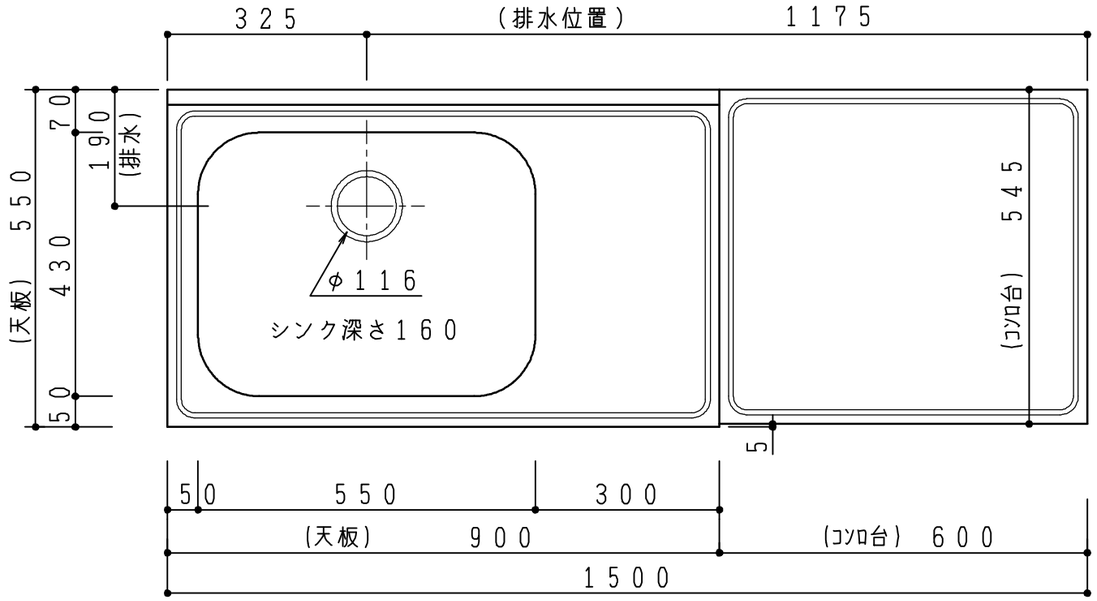

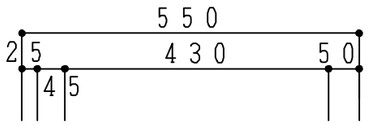

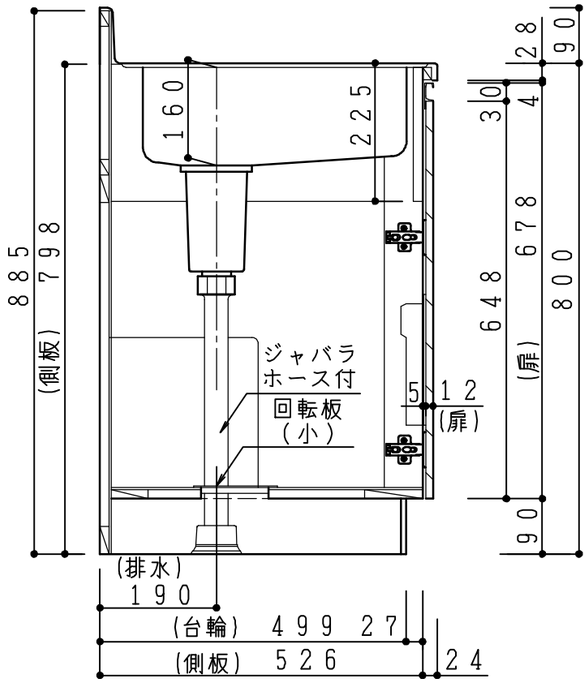

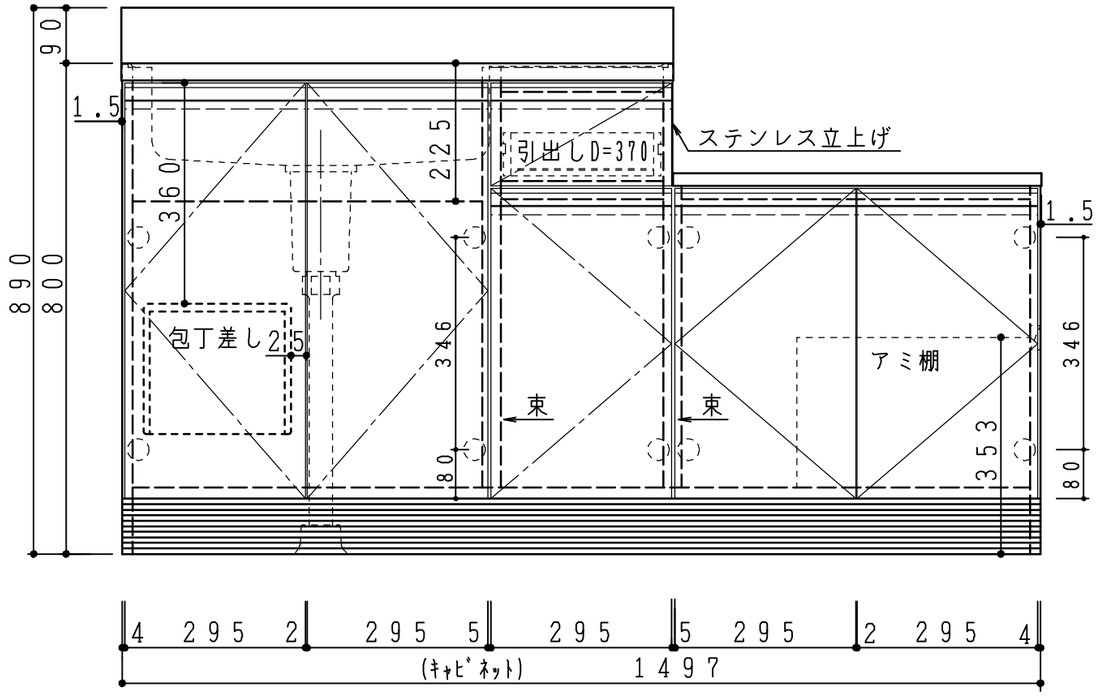

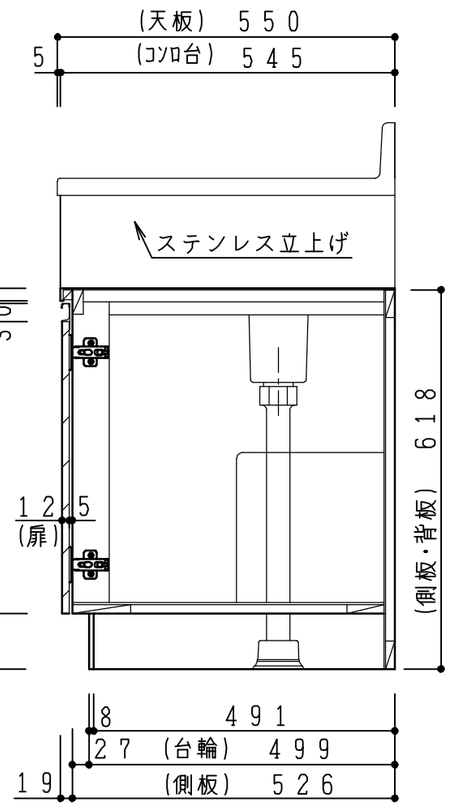

記事	縮尺	御受領印		日付	印	工事名		イースタン工業株式会社	訂正事項		図番
	1/10		設計			図名	コンロ台付流し台:ｺﾝﾌｨｼﾘｰｽﾞ CM-150AL	本社・工場 048(423)1111 ファックス 048(423)1112			
			製図	2016.12							
			検図								