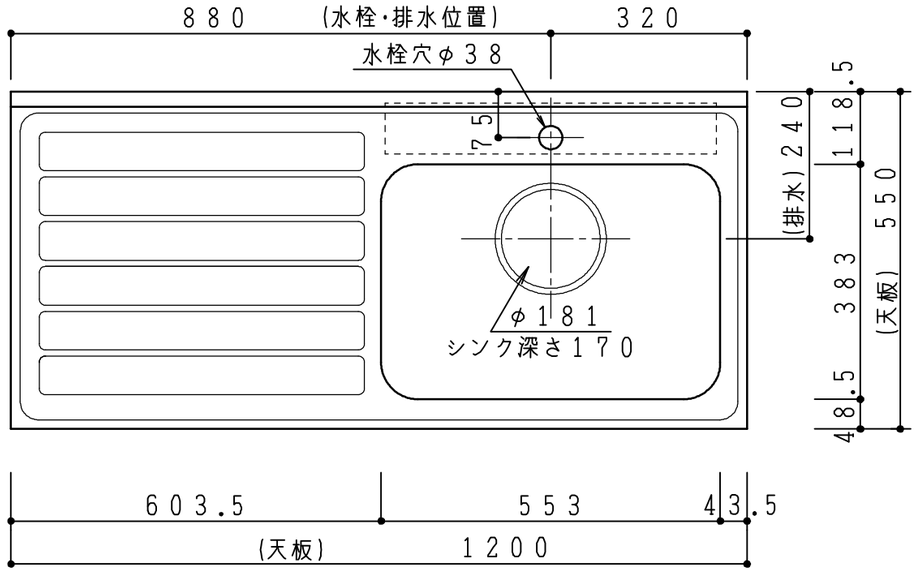

天　板	ステンレスSUS430・バフ研磨仕上げ 大型排水金具:SBK型樹脂製カゴ付
側　板	カラーMDFフラッシュ t17　5414色
背　板	カラーMDFフラッシュ t17.5　5414色
地　板	アルミ合板片面フラッシュ t17.5
木　口	テープパッキン BE-1433
蝶　番	スライド蝶番
引き出し	ラッピング材H=70 ストッパー付
台　輪	MFCボードt8 U963 黒色
水栓金具	KM5011TR20 (オプション) 水栓取付用下地t15
扉仕様：W・G・N	低圧ﾒﾗﾐﾝ化粧板t12(W)ﾎﾜｲﾄ 2/102SG
	ｺｰﾄ紙ﾊﾟｰﾁｸﾙﾎﾞｰﾄﾞt12(G)ﾊﾟｽﾃﾙｸﾞﾘｰﾝ
	ｺｰﾄ紙ﾊﾟｰﾁｸﾙﾎﾞｰﾄﾞt12(N)ﾅﾁｭﾗﾙｳｯﾄﾞ ＊扉裏面 白色仕上げ
	(ﾊﾟﾈﾌﾘ)SC40-1510-3013 白色
	ﾗｲﾝ取手 MK-100 SOET(ｽﾃﾝ色ﾂﾔﾅｼ)
扉仕様：D	ｺｰﾄ紙ﾊﾟｰﾁｸﾙﾎﾞｰﾄﾞt12(D)ﾀﾞｰｸｳｯﾄﾞ ＊扉裏面 白色仕上げ
	(ﾊﾟﾈﾌﾘ)SC40-1510-3012 黒色
	ﾗｲﾝ取手 MK-100 Y8MT(黒色ﾂﾔﾅｼ)

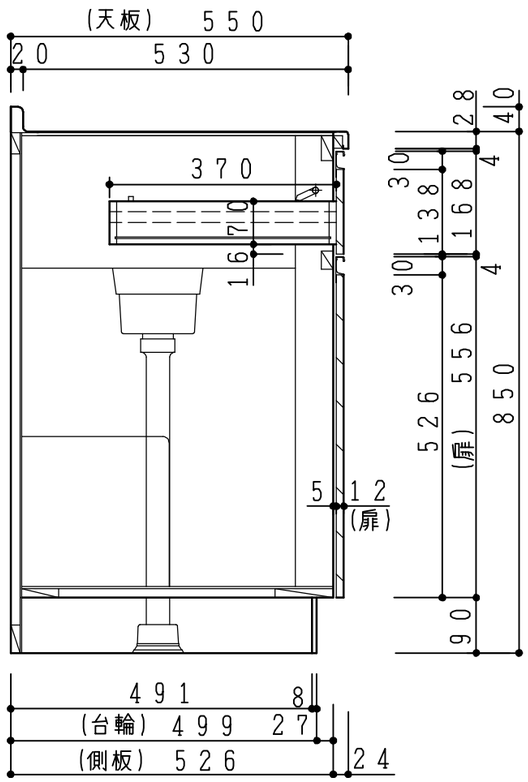

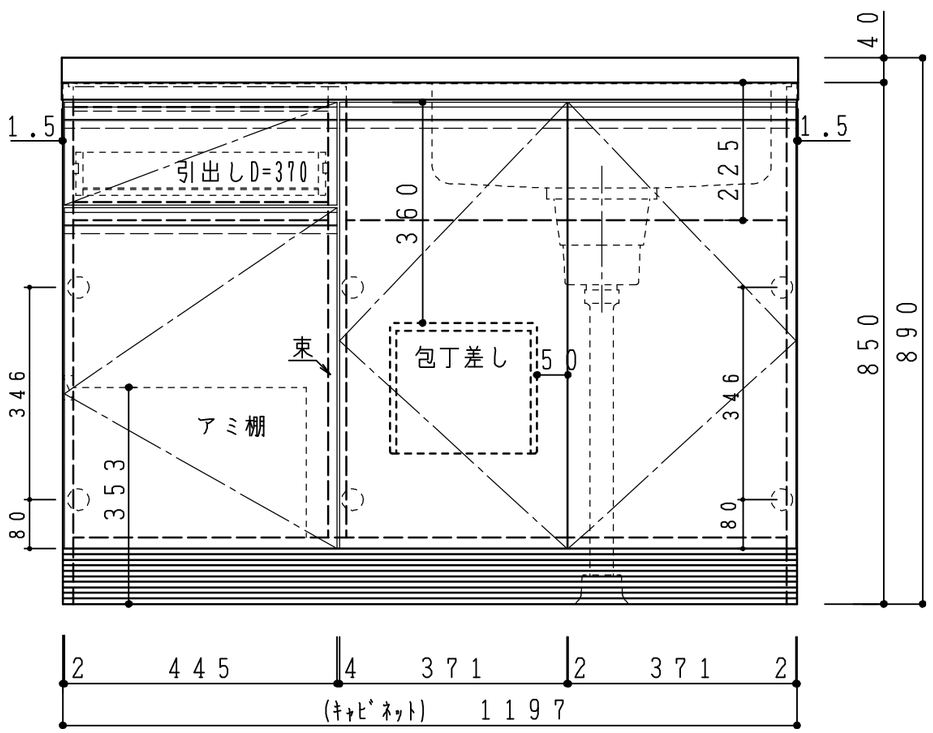

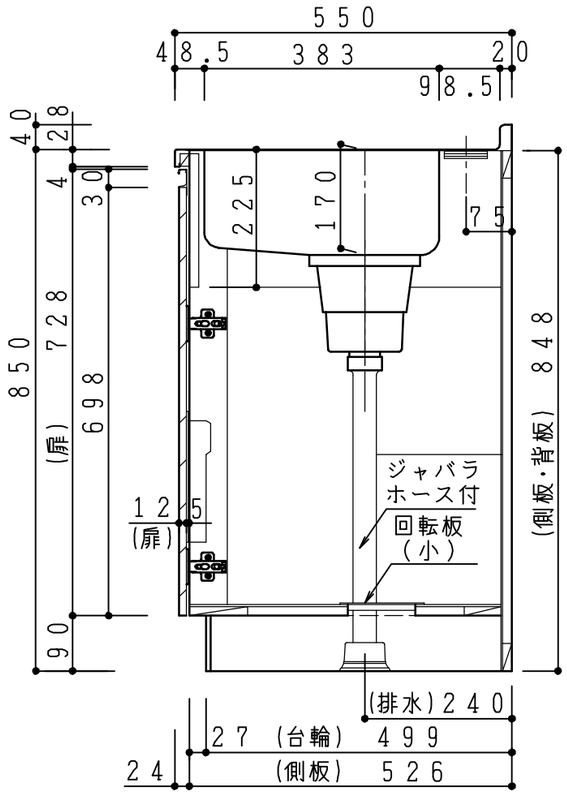

記事		縮　尺	御受領印		日　付	印	工事名		イースタン工業株式会社	訂正事項	図　番
		1/10		設計							
				製図	2016.12		図名	流し台:ｺﾝﾌｨｼﾘｰｽﾞ(H850用) COD-120R	本社・工場 048(423)1111 ファックス 048(423)1112		
				検図							