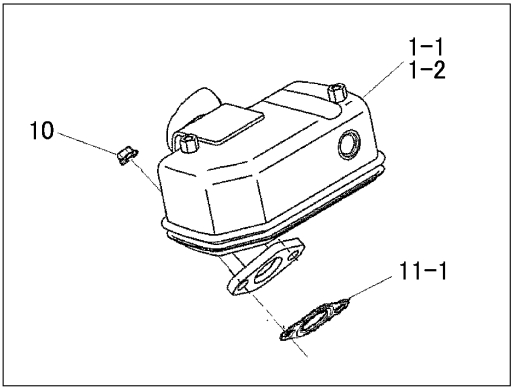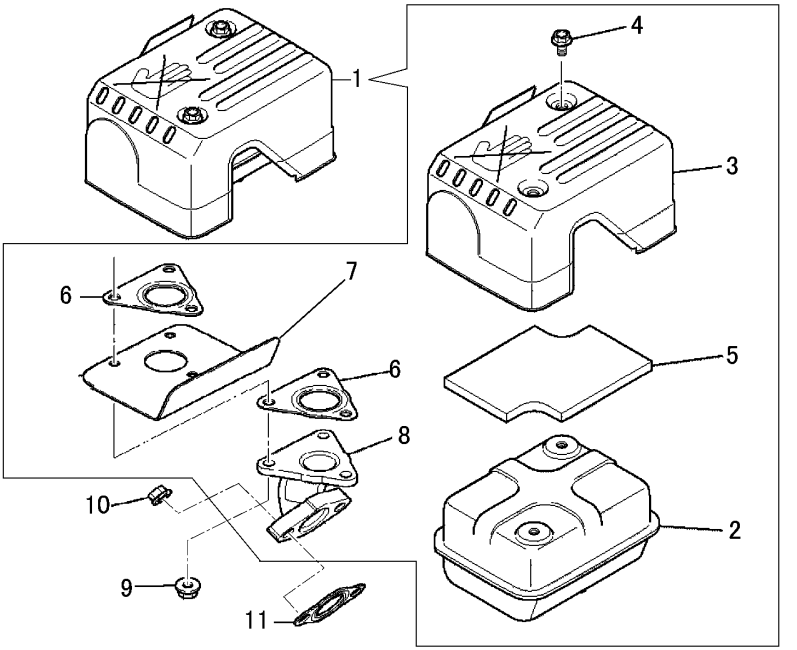Fig.18. マフラグループ