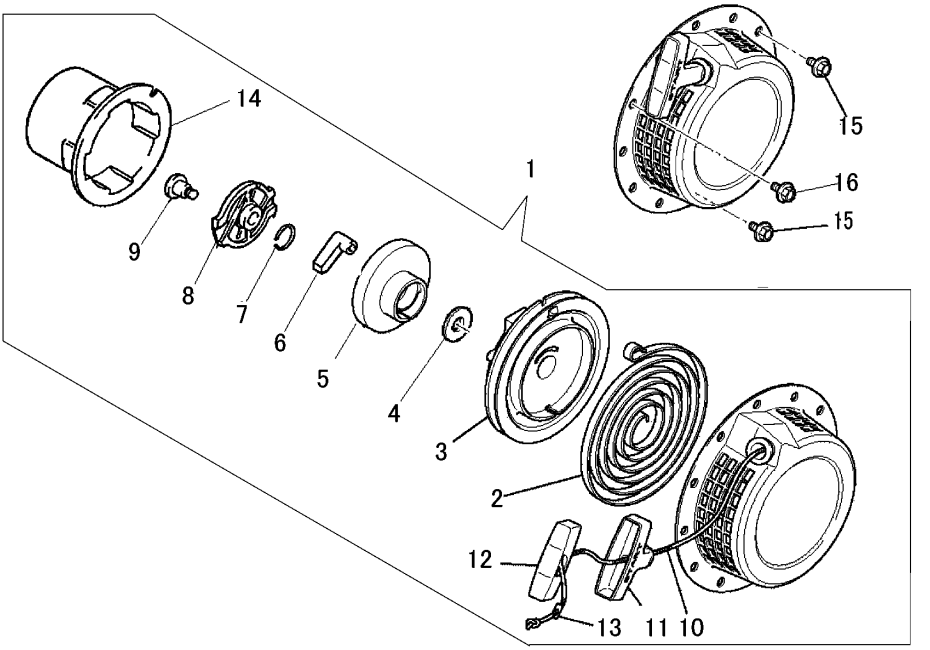Fig.17. リコイルスタータ