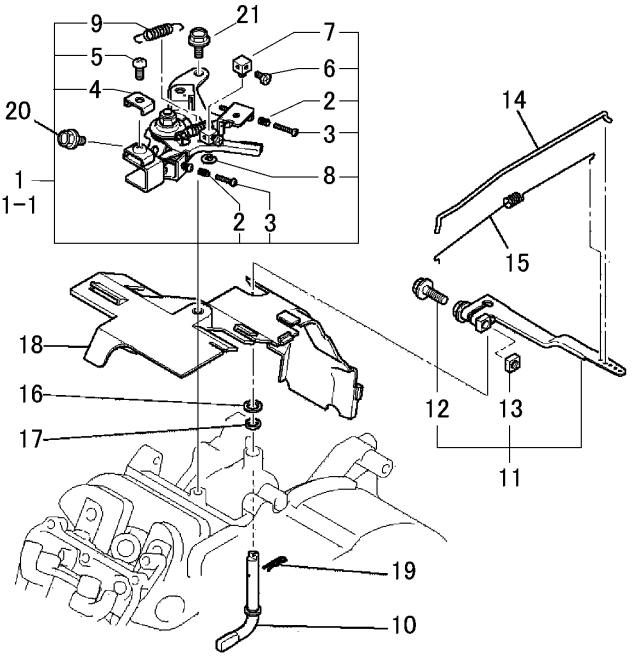Fig.15. コントロールパネル