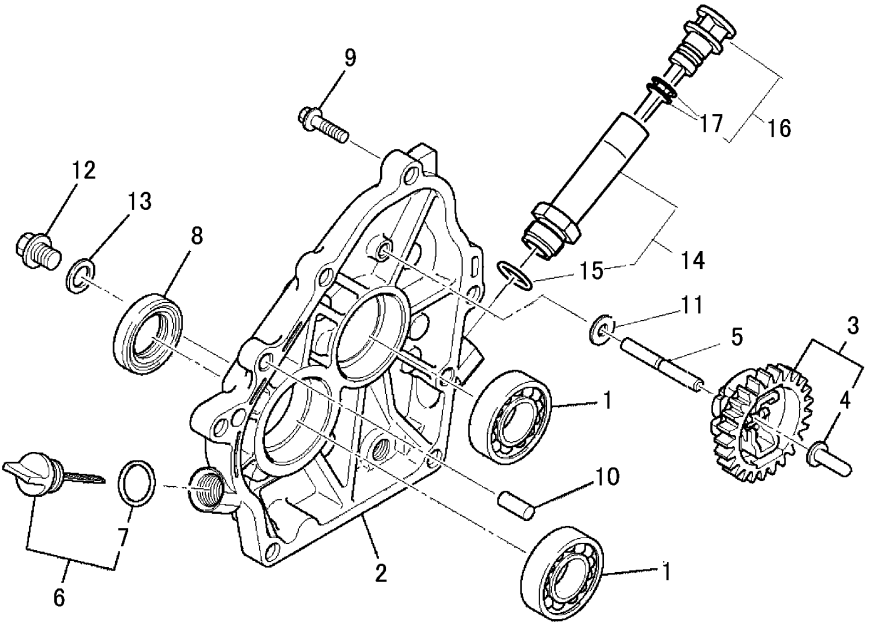Fig.9. ケースカバー