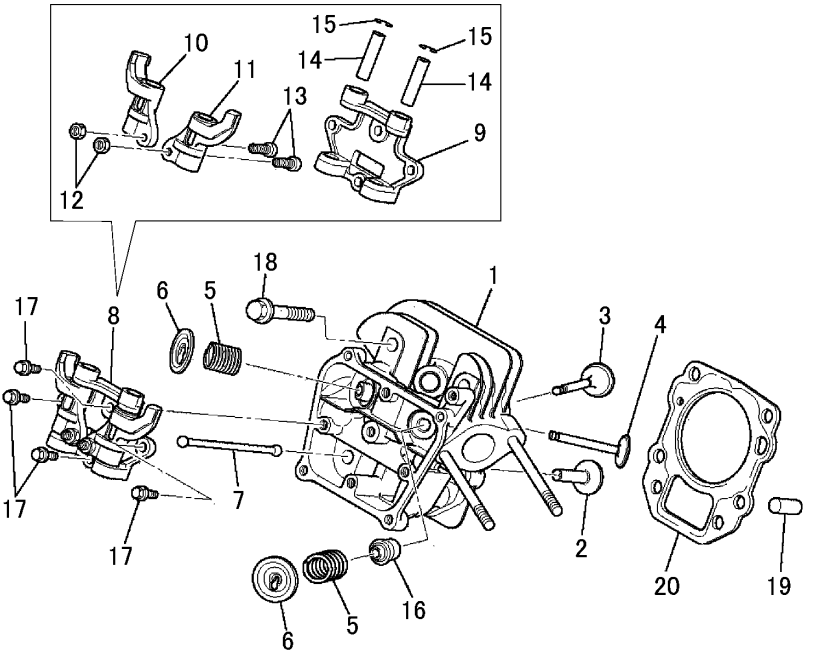Fig.7. シリンダヘッド