0CNP6-M01211 抵抗棒部
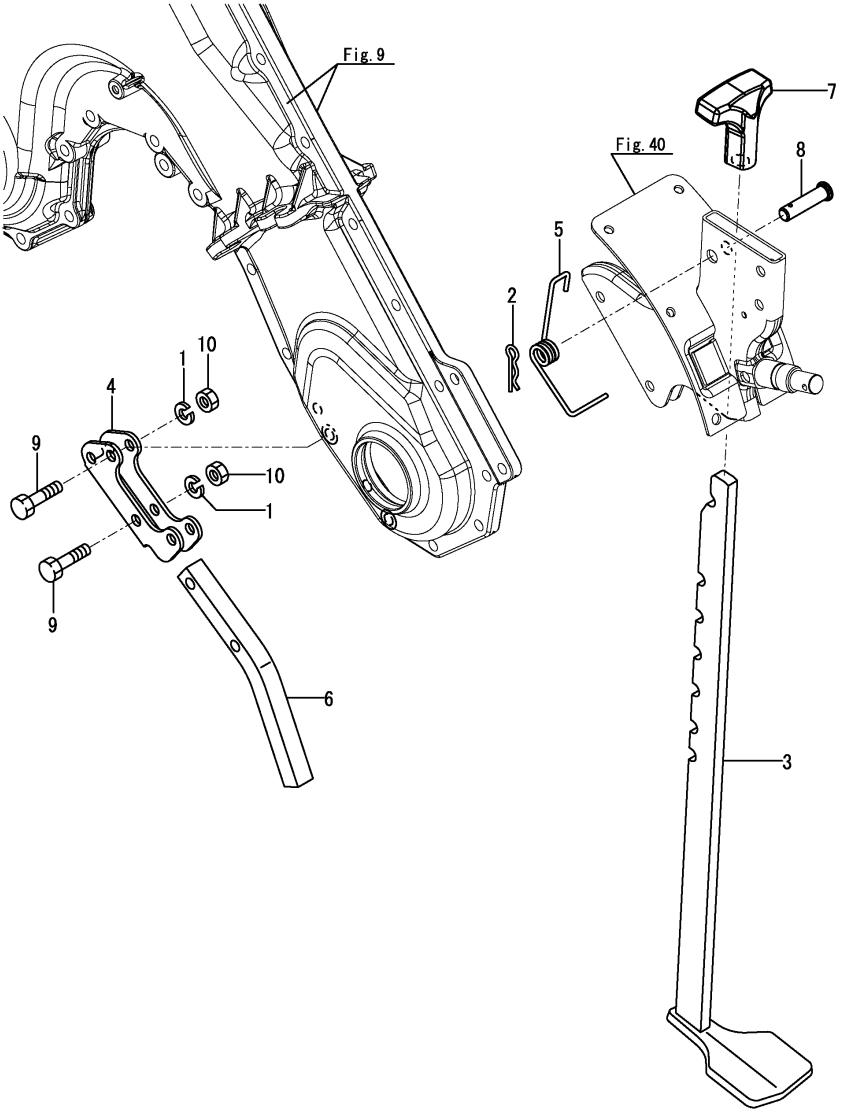
Fig.57. 抵抗棒