Fig.55. 尾輪

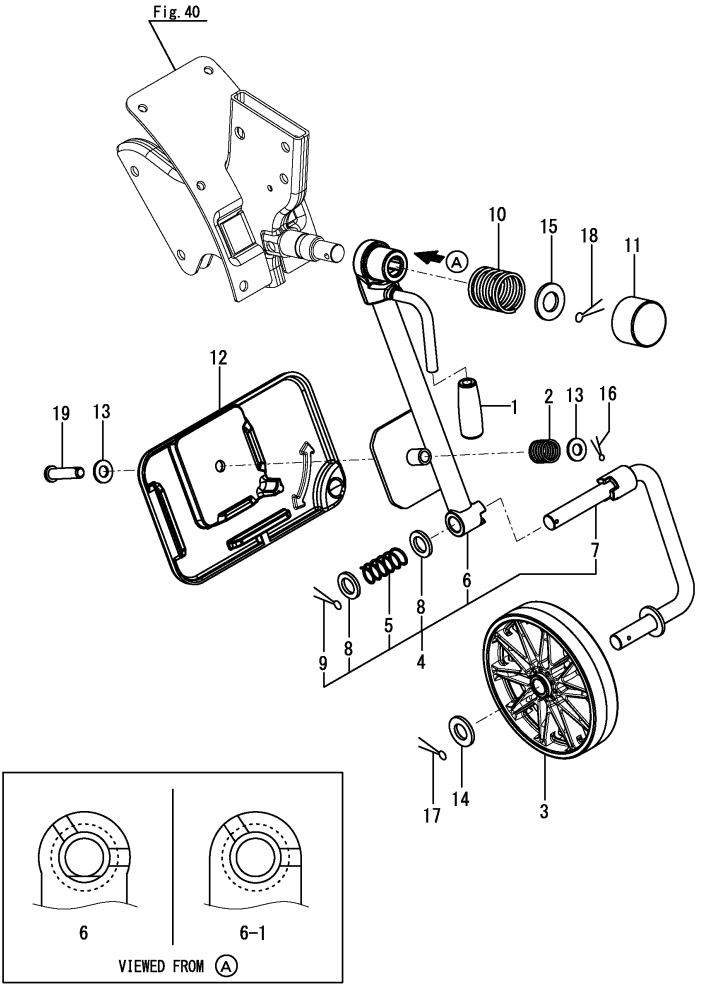

備考
(1)No.18-1, Fig.40 No.2-1 またはFig41 No.2-1 の同時交換にて互換性有り